工事数量総括表

工　種	種　別	細　別	規　格	単位	数　量	備　考
土　工						
	切 土			m^3	2,130.0	
	盛 土			〃	2,250.0	
舗 装 工						
	クレイ舗装	赤土3:7砂	表層 t=10cm	m^2	4,920.0	
	アスファルト舗装 (駐車場)	アスファルト 流しコーラル	表層 t=4cm 路盤 t=20cm	〃	4,547.0	
	アスファルト舗装 (歩道)	アスファルト 流しコーラル	表層 t=3cm 路盤 t=10cm	〃	1,577.0	
	芝生舗装	高らい芝 赤土7:3砂	表層 t=10cm	m^2	7,910.0	
運動施設工						
	バックネット	H=8.0+1.0 W=18.0		式	1	
	ホームベース	2面式		〃	1	
	塁間ベース	差抜式 (ラバータイプ)		〃	3	
	ピッチャープレート	4面式		〃	1	
	テニスネットポスト	鉄 製 φ89.1×5.5t		組	3	
	軟式テニス用ネット	ポリエチレン 黒 色		〃	3	
	パーフェクトライン	塩化ビニール+ ファイバーグラス芯		m	373.8	
フェンス設置工						
	フェンス-1	H=1,200		m	203.7	
	フェンス-2	H=1,500		〃	94.8	
	フェンス-3	H=3,000		〃	221.8	
	門扉-1	H=1,500 W=3,000		箇所	2	
	門扉-2	H=3,000 W=1,000		〃	2	
	門扉-3	H=3,000 W=3,000		〃	2	

工事数量総括表

工　種	種　別	細　別	規　格	単位	数　量	備　考
排水工(1)						
	1号変断面側溝			式	1	
	2号変断面側溝			〃	1	
	3号変断面側溝			〃	1	
	4号変断面側溝			〃	1	
	5号変断面側溝			〃	1	
	6号変断面側溝			〃	1	
	1号集水桝			箇所	1	
	2号集水桝			〃	1	
	3号集水桝			〃	1	
	4号集水桝			〃	2	
	1号取付管	暗渠排水管	φ150	m	5.0	
排水工(2)						
	1号管渠工		VU-φ400	ヶ所	1	
	2号管渠工		VU-φ300	〃	1	
	3号管渠工		〃	〃	1	
	暗渠工-1		ｸﾗｯｼｬｰﾗﾝ	式	1	
	暗渠工-2		〃	〃	1	
	暗渠工-3		〃	〃	1	
給水管布設工						
	給水管土工			m	136.0	
	直　管	ｺﾞﾑ輪受口	25mm HI	〃	136.0	
	45°　ﾍﾞﾝﾄ		〃	個	2	
	22°　1/2ﾍﾞﾝﾄ		〃	〃	4	
	ﾁｰｽﾞ		〃	〃	4	
	取水栓	TSﾎﾞｯｸｽ	250	基	4	
	本管取付工			箇所	1	

工事数量総括表

工　種	種　別	細　別	規　格	単位	数　量	備　考
汚水管布設工						
	汚水管土工			m	103.0	
	管渠工	硬質塩ビ管 VUφ150mm		〃	103.0	
	汚水桝工	(内径20cm) ストレート		箇所	4	
		90度曲り		〃	1	
		ドロップ		〃	1	
		大曲エルボ		個	1	
		立上り管 VUφ200mm		m	6.0	
		桝蓋 塩ビ製		枚	6	
雑　工						
	区画線設置	白	W=15cm	m	690.0	
	芝植付工	セントオーガスチン	3本芽立て	本	8,600	

数 量 計 算 書

名 称	規 格	計 算 式	数 量	単位
		数量総括(1)		
		土 工		
切 土		2,132.4 土量計算書 参照	2,130.0	m^3
盛 土		2,258.2 〃	2,250.0	〃
		舗 装 工		
ｸﾚｲ舗装		2,710.0 + 2,210.0	4,920.0	m^2
ｱｽﾌｧﾙﾄ舗装	駐車場	1,940.0 + 800.0 + 220.0 + 477.0 + 1,110.0	4,547.0	〃
ｱｽﾌｧﾙﾄ舗装	歩道	56.0 + 130.00 + 207.0 + 64.0 + 1,120.0	1,577.0	〃
芝生舗装		7,910.0	7,910.0	〃
		運動施設工		
バックネット	H=8.0+1.0 W=18.0	1 野球場詳細図(1) 参照	1	式
ホームベース	2面式	1 〃	1	〃
塁間ベース	差抜式 (ラバータイプ)	3 〃	3	〃
ピッチャープレート	4面式	1 〃	1	〃
テニスネットポスト	鉄 製 φ89.1×5.5t	3 テニスコート詳細図(1) 参照	3	組
軟式テニス用ネット	ポリエチレン 黒 色	36 〃	3	〃
パーフェクトライン	塩化ビニール+ ファイバーグラス芯	373.8 〃	373.8	m
		フェンス設置工		
フェンス-1	H=1,200	203.7	203.7	m
フェンス-2	H=1,500	8.0 + 39.4 + 40.6 + 6.8	94.8	〃
フェンス-3	H=3,000	10.0 + 5.2 + 4.0 + 4.0 + 5.2		
		+ 10.0 + 54.9 + 54.9 + 10.8 + 26.0		
		+ 18.4 + 18.4	221.8	m
門扉-1		2	2	箇所
門扉-2		2	2	〃

数 量 計 算 書

名 称	規 格	計 算 式		数 量	単位
		数量総括(2)			
門扉-3		2		2	箇所
		排水工(1)			
1号 変断面側溝		1	排水平面図 参照	1	式
2号 変断面側溝		1	〃	1	〃
3号 変断面側溝		1	〃	1	〃
4号 変断面側溝		1	〃	1	〃
5号 変断面側溝		1	〃	1	〃
6号 変断面側溝		1	〃	1	〃
1号集水桝	400*400	1	〃	1	ヶ所
2号集水桝	400*400	1	〃	1	〃
3号集水桝	500*500	1	〃	1	〃
4号集水桝	400*400	2	〃	2	〃
1号取付管	暗渠排水管 φ150	5.0	〃	5.0	m
		排水工(2)			
1号管渠工	VU-φ400	1	排水平面図 参照	1	ヶ所
2号管渠工	VU-φ300	1	〃	1	〃
3号管渠工	〃	1	〃	1	〃
暗渠工-1	ｸﾗｯｼｬｰﾗﾝ	1	〃	1	式
暗渠工-2	〃	1	〃	1	〃
暗渠工-3	〃	1	〃	1	〃
		給水管布設工			
給水管土工		136.0	給水栓配置平面図 参照	136.0	m
直 管	ｺﾞﾑ輪受口 25mm HI	136.0	〃	136.0	〃
45° ﾍﾞﾝﾄ	HI 25mm	2	〃	2	個

数 量 計 算 書

名 称	規 格	計 算 式		数 量	単位
		数量総括(3)			
22° 1/2ベント	HI 25mm	4	〃	4	個
チーズ	〃	4	〃	4	〃
取水栓	TSボックス 250	4	〃	4	基
本管取付工		1	〃	1	箇所
		汚水管布設工			
汚水管土工		103.0	取水栓・汚水管配置平面図 参照	103.0	m
管渠工	硬質塩ビ管 VU φ150mm	103.0	〃	103.0	〃
汚水桝工	(内径20cm) ストレート	4	取水栓・汚水管詳細図 参照	4	箇所
	90度曲り	1	〃	1	〃
	ドロップ	1	〃	1	〃
	大曲エルボ	1	〃	1	個
	立上り管 VU φ200mm	1.0*6箇所	〃	6.0	m
	桝蓋 塩ビ製	6	〃	6	枚
		雑 工			
区画線設置		380.0 + 80.0 + 230.0		690.0	m
芝植付工	セントオーガスチン 3本芽立て	2,150.0 × 4本/㎡	舗装計画平面図 参照	8,600	本

数 量 計 算 書

L= 175.381m

起 点	No.0	+ 6.000
終 点	No.9	+ 1.381

測 点		距 離	切 土			盛 土		
			断面積 法 長	断面積 平 均 法 長	数 量	断面積 法 長	断面積 平 均 法 長	数 量
No.0	+ 6.000	0.000	0.0	—	0.0	0.0	—	0.0
No.1	+ 0.000	14.000	1.2	0.60	8.4	8.6	4.30	60.2
No.2	+ 0.000	20.000	1.8	1.50	30.0	12.4	10.50	210.0
No.3	+ 0.000	20.000	6.9	4.35	87.0	30.1	21.25	425.0
No.4	+ 0.000	20.000	28.9	17.90	358.0	26.7	28.40	568.0
No.5	+ 0.000	20.000	21.2	25.05	501.0	24.5	25.60	512.0
No.6	+ 0.000	20.000	16.2	18.70	374.0	11.0	17.75	355.0
No.7	+ 0.000	20.000	20.9	18.55	371.0	0.9	5.95	119.0
No.8	+ 0.000	20.000	9.7	15.30	306.0	0.0	0.45	9.0
No.9	+ 0.000	20.000	0.0	4.85	97.0	0.0	0.00	0.0
〃	+ 1.381	1.381	0.0	0.00	0.0	0.0	0.00	0.0
合 計		175.381			2,132.4			2,258.2

数 量 計 算 書

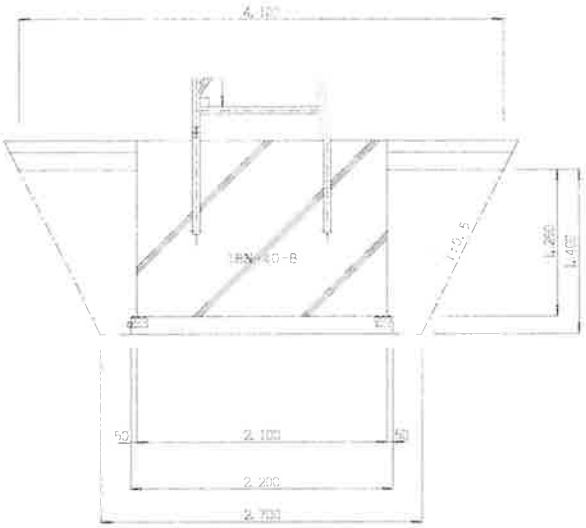

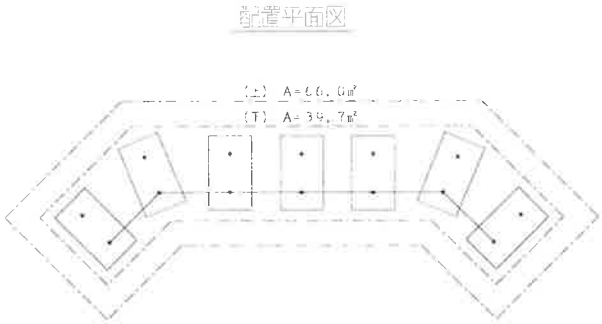

名　称	材　料	計　算　式	数量	単位
		ﾊﾞｯｸﾈｯﾄ詳細図	1式当たり	
床 堀		(66.00+39.70)*1/2*1.40	73.99	m^3
埋戻し		73.99−(1.30*2.20*0.15+1.20*2.10*1.25)*9ヶ	41.80	〃
基礎材	流しｺｰﾗﾙ t=0.15m	1.30*2.20*9ヶ	25.70	m^2
ｺﾝｸﾘｰﾄ	小 型 18N−40−8	1.20*2.10*1.50*9ヶ	34.00	m^3
型 枠	小 型	{(1.20+2.10)*1.50*2ヶ}*9ヶ	89.10	m^2
ﾊﾞｯｸﾈｯﾄ	本 体 H8.00+1.00	1.00	1.00	式

正面図

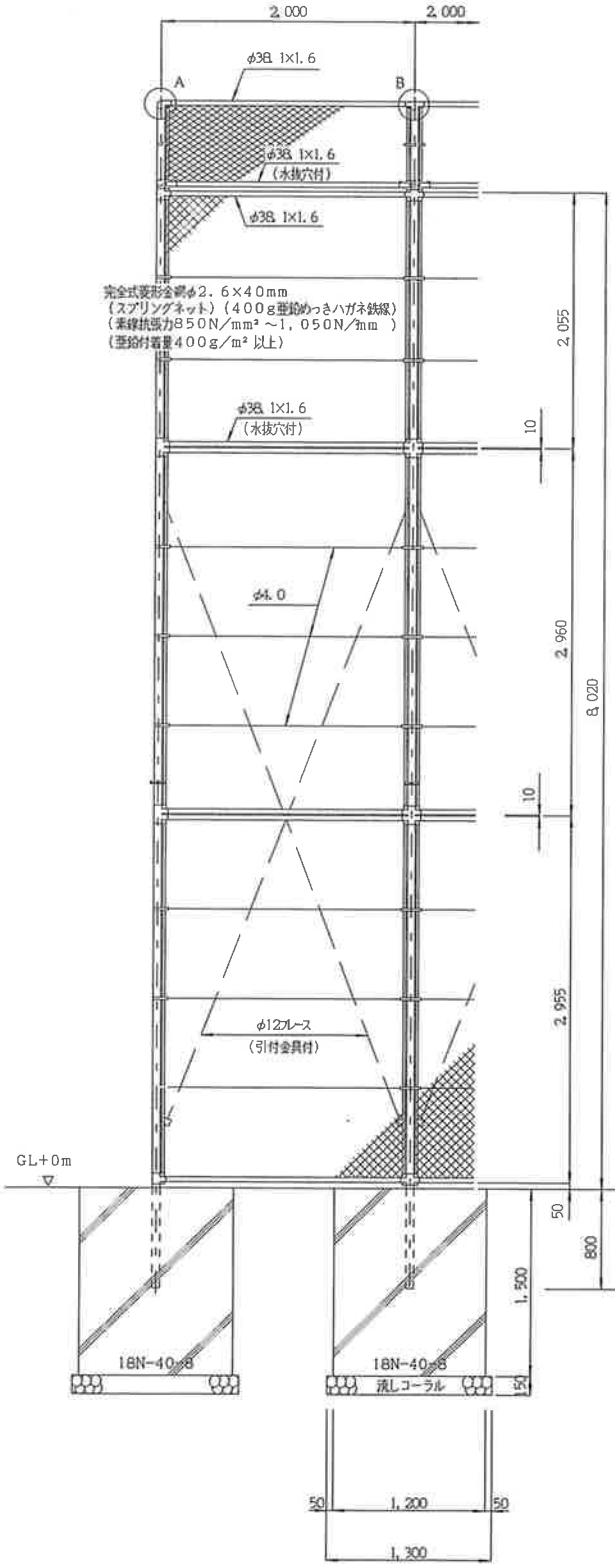

断面図

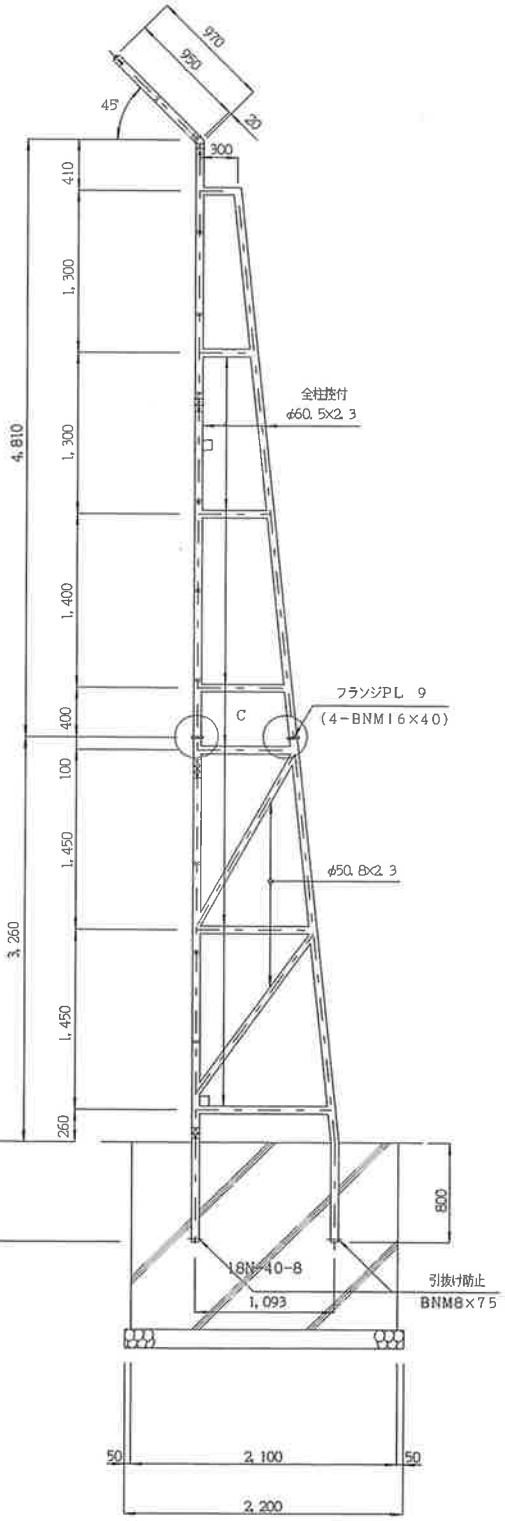

※支柱・胴線・FBはHDZ55，その他標準

数 量 計 算 書

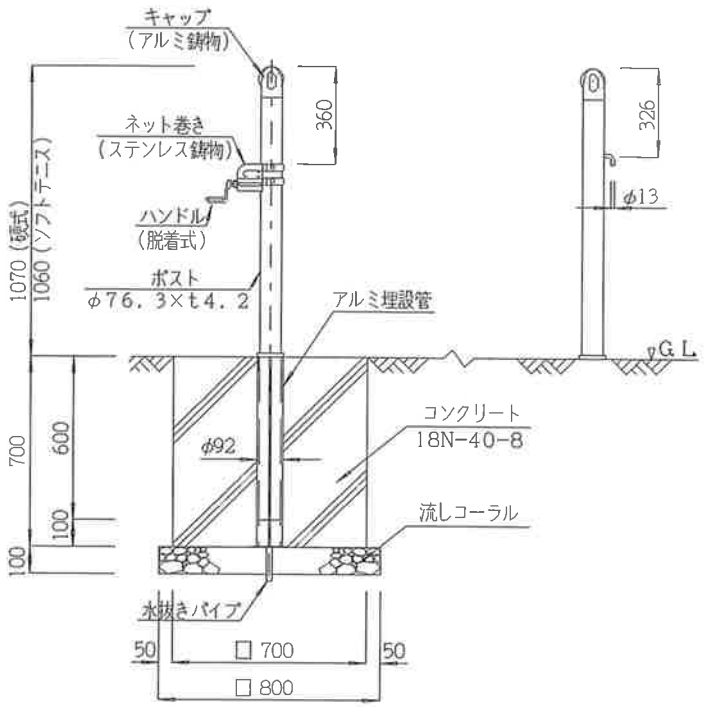

名　称	材　料	計　算　式	数量	単位
		テニスネットポスト(鉄製)	1組当たり	
床 堀		1.30*1.30*0.60*2ヶ	2.03	m^3
埋戻し		2.03-(0.80*0.80*0.10+0.70*0.70*0.50)*2ヶ	1.41	〃
残土処理		2.03-1.41/0.90	0.46	〃
基礎材	流しコーラル t=0.10m	0.80*0.80*2ヶ	1.28	m^2
コンクリート	小 型 18N-40-8	0.70*0.70*0.70*2ヶ	0.69	〃
型 枠	小 型	0.70*0.70*4ヶ*2ヶ	3.92	m^2
テニスネットポスト	鉄 製	1.00	1.00	組

数 量 計 算 書

断 面 図　　正 面 図

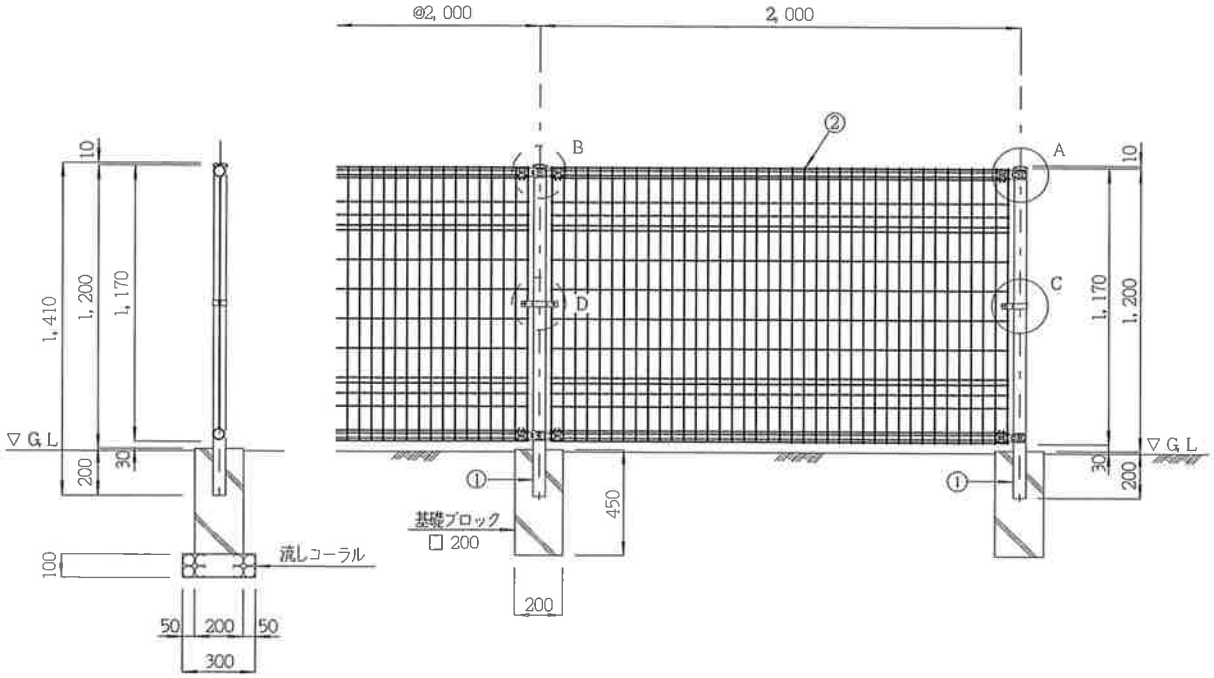

名　称	材　料	計　算　式	数量	単位
		フェンス-1　H=1,200	10m当たり	
床 堀		0.80*0.80*0.35*5ヶ	1.12	m^3
埋戻し		1.12-(0.30*0.30*0.10+0.20*0.20*0.25)*5ヶ	1.02	〃
客 土		1.02/0.90-1.12	0.01	〃
基礎材	流しコーラル t=0.10m	0.30*0.30*5ヶ	0.45	m^2
フェンス	H=1,200	10.00	10.00	m
基礎ブロック	□200	10.00/2.00	5.00	個

数 量 計 算 書

断 面 図　　正 面 図

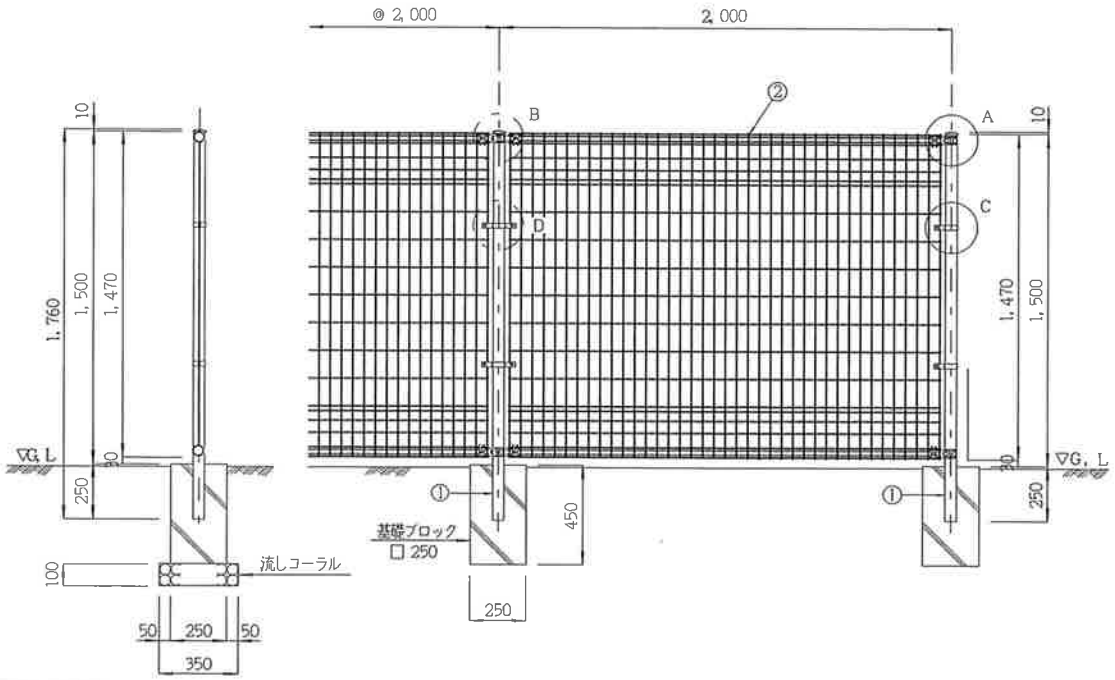

名　称	材　料	計　算　式	数量	単位
		フェンス-2　H=1,500	10m当たり	
床 堀		0.85*0.85*0.35*5ヶ	1.26	m^3
埋戻し		1.26-(0.35*0.35*0.10+0.25*0.25*0.25)*5ヶ	1.12	〃
残土処理		1.26-1.12/0.90	0.02	〃
基礎材	流しコーラル t=0.10m	0.35*0.35*5ヶ	0.61	m^2
フェンス	H=1,500	10.00	10.00	m
基礎ブロック	□250	10.00/2.00	5.00	個

数 量 計 算 書

正面図　　断面図

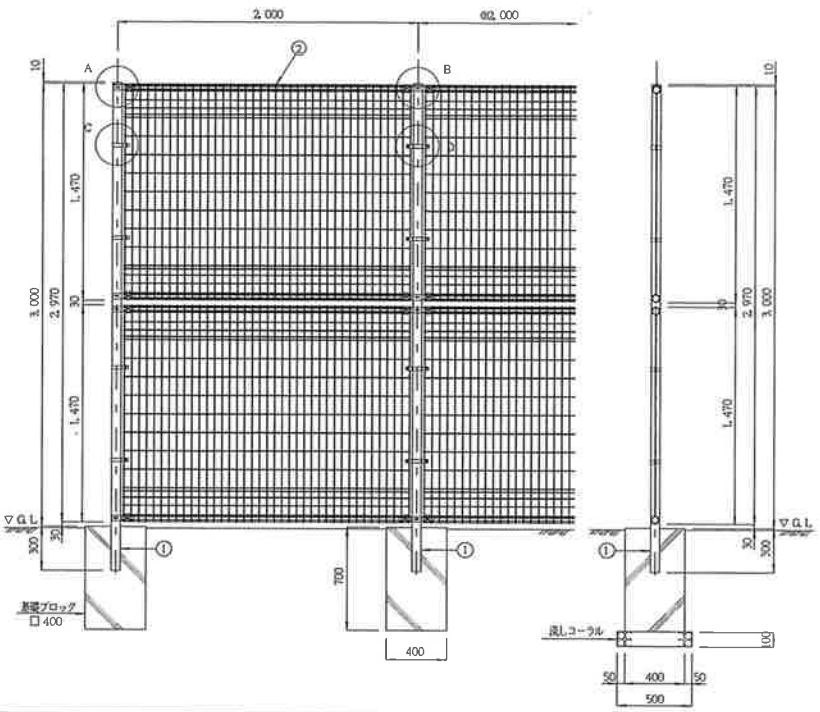

名　称	材　料	計　算　式	数量	単位
		フェンス-3　H=3,000	10m当たり	
床 堀		1.00*1.00*0.60*5ヶ	3.00	m^3
埋戻し		3.00-(0.50*0.50*0.10+0.40*0.40*0.50)*5ヶ	2.47	〃
残土処理		3.00-2.47/0.90	0.26	〃
基礎材	流しコーラル t=0.10m	0.50*0.50*5ヶ	1.25	m^2
フェンス	H=3,000	10.00	10.00	m
基礎ブロック	□400	10.00/2.00	5.00	個

数 量 計 算 書

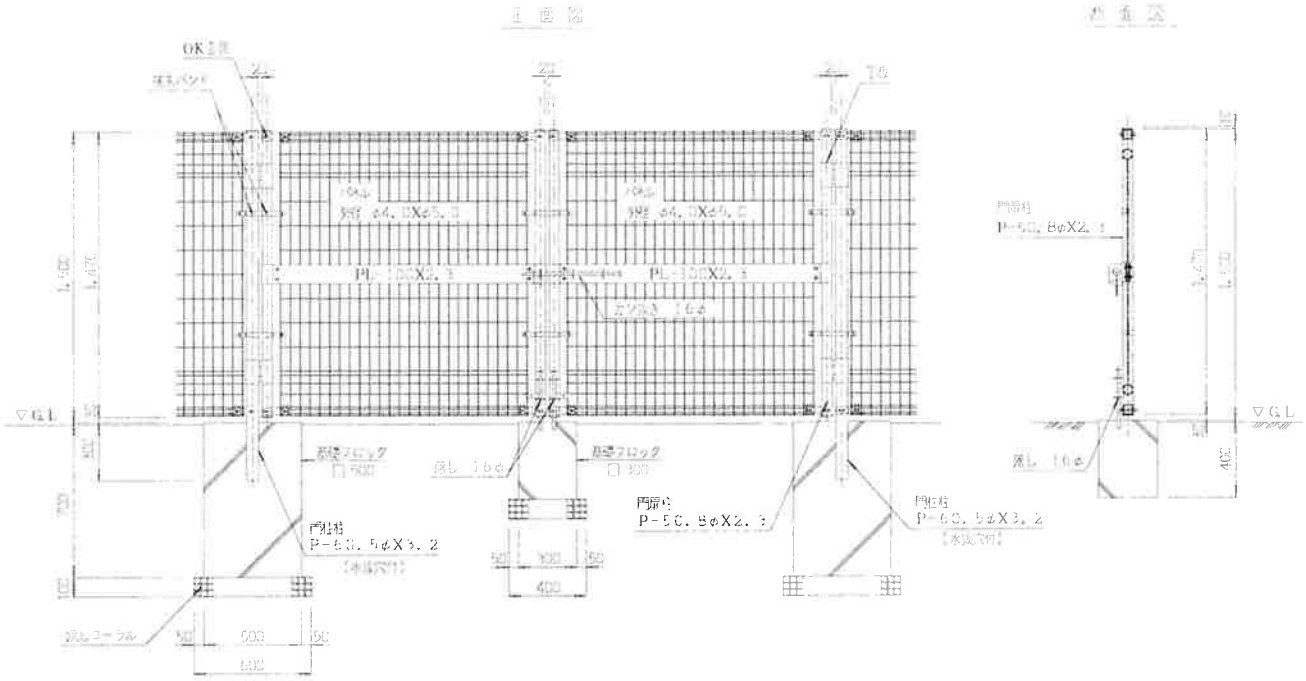

名　称	材　料	計　算　式	数量	単位
		門扉-1　H=1,500　W=3,000	1基当たり	
基礎材	流しコーラル t=0.10m	0.60*0.60*2ヶ+0.40*0.40*1ヶ	0.88	m^2
門　扉	H=1,500 W=3,000	1.00	1.00	基
基礎ブロック	H=700 □500	2.00	2.00	個
〃	H=400 □300	1.00	1.00	〃

数 量 計 算 書

名　称	材　料	計　算　式	数量	単位
		門扉-2 H=3,000 W=1,000	1基当たり	
基礎材	流しｺｰﾗﾙ t=0.10m	0.70*0.70*2ヶ	0.98	m^2
門 扉	H=3,000 W=1,000	1.00	1.00	基
基礎ﾌﾞﾛｯｸ	H=800 □600	2.00	2.00	個

数 量 計 算 書

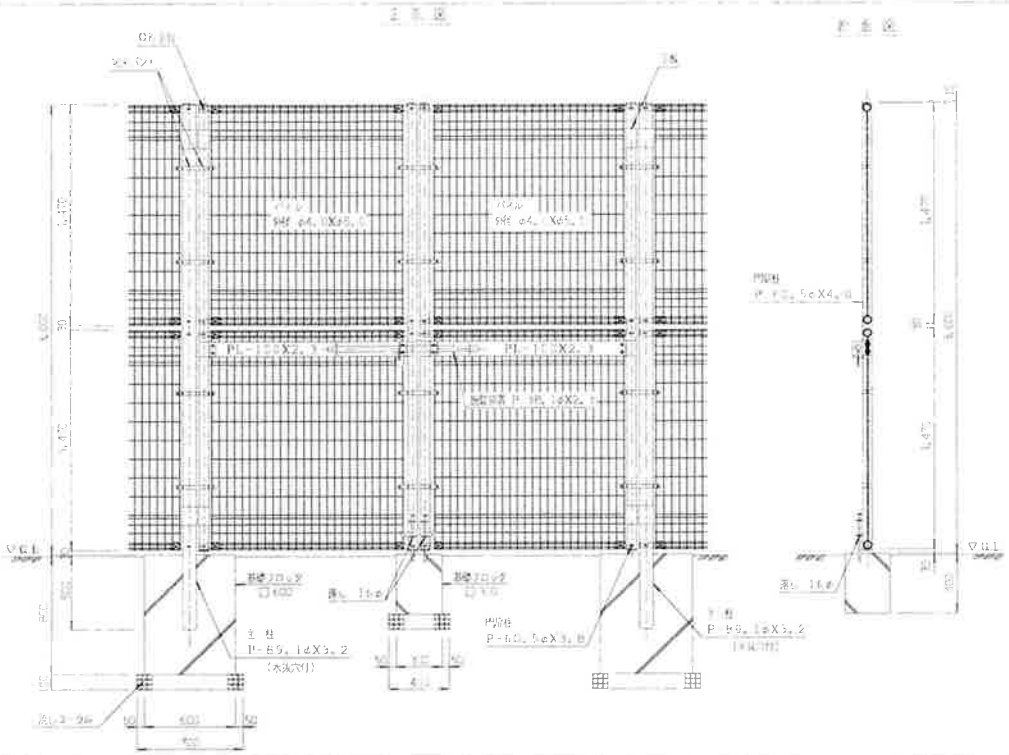

名　称	材　料	計　算　式	数量	単位
		門扉-3　H=3,000　W=3,000	1基当たり	
基礎材	流しコーラル t=0.10m	0.70*0.70*2ヶ+0.40*0.40*1ヶ	1.14	m^2
門　扉	H=3,000 W=3,000	1.00	1.00	基
基礎ﾌﾞﾛｯｸ	H=800 □600	2.00	2.00	個
〃	H=400 □300	1.00	1.00	〃

数 量 計 算 書

VS型側溝

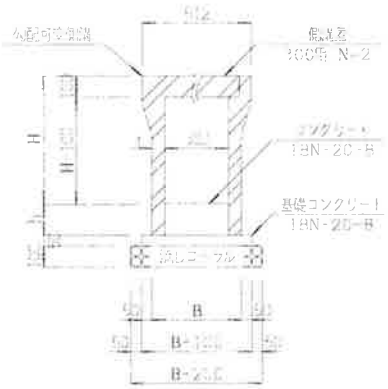

	呼び名	H(mm)	L(mm)	A(m²)	t	B	重量(kg/個)
VS-1型側溝	300×400	477～527	77～54	0.026～0.016	60	420	518.0
VS-2型側溝	300×500	527～627	174～124	0.046～0.037	60	420	576.0
VS-3型側溝	300×600	627～677	124～54	0.037～0.016	60	420	576.0
VS-4型側溝	300×700	677～797	154～54	0.046～0.016	70	440	634.0
VS-5型側溝	300×800	797～895	154～99	0.046～0.017	70	440	726.0
VS-6型側溝	300×900	895～927	155～123	0.047～0.037	70	440	791.0
VS-7型側溝	300×950	927～981	123～69	0.037～0.021	70	440	791.0
VS-8型側溝	300×1000	981～1075	169～75	0.051～0.023	70	440	858.0
VS-9型側溝	300×1050	1075～1099	75～51	0.025～0.015	70	440	858.0
VS-10型側溝	300×1100	1099～1175	151～75	0.045～0.023	70	440	925.0
VS-11型側溝	300×1150	1175～1199	75～51	0.023～0.015	70	440	925.0
VS-12型側溝	300×1200	1199～1219	151～131	0.045～0.039	70	440	992.0
VS-13型側溝	300×1250	1219～1253	131～97	0.039～0.029	70	440	992.0
VS-14型側溝	300×1300	1099～1139	161～111	0.045～0.033	70	440	925.0

名　称	材　料	計　算　式	数量	単位
		1号変断面側溝	1式当たり	
PU3-1型側溝	PU2-B300 -H300	24.00	24.00	m
PU4-1型側溝	PU2-B300 -H400	34.00	34.00	〃
PU5-1型側溝	PU2-B300 -H500	33.00	33.00	〃
VS-1型側溝	標　準 300*500	8.00	8.00	〃
VS-2型側溝	標　準 300*600	10.00	10.00	〃
コンクリート	無　筋 18N-20-8	(0.026+0.006)*1/2*24.00+(0.033+0.005)*1/2*34.00		
		+(0.031+0.005)*1/2*33.00+(0.023+0.016)*1/2*8.00		
		+(0.046+0.037)*1/2*10.00	2.19	m^3
B型側溝蓋	歩道用蓋 37.0kg/個	16	16	枚
C型側溝蓋	歩道用蓋 26.0kg/個	2	2	〃

1号変断面側溝

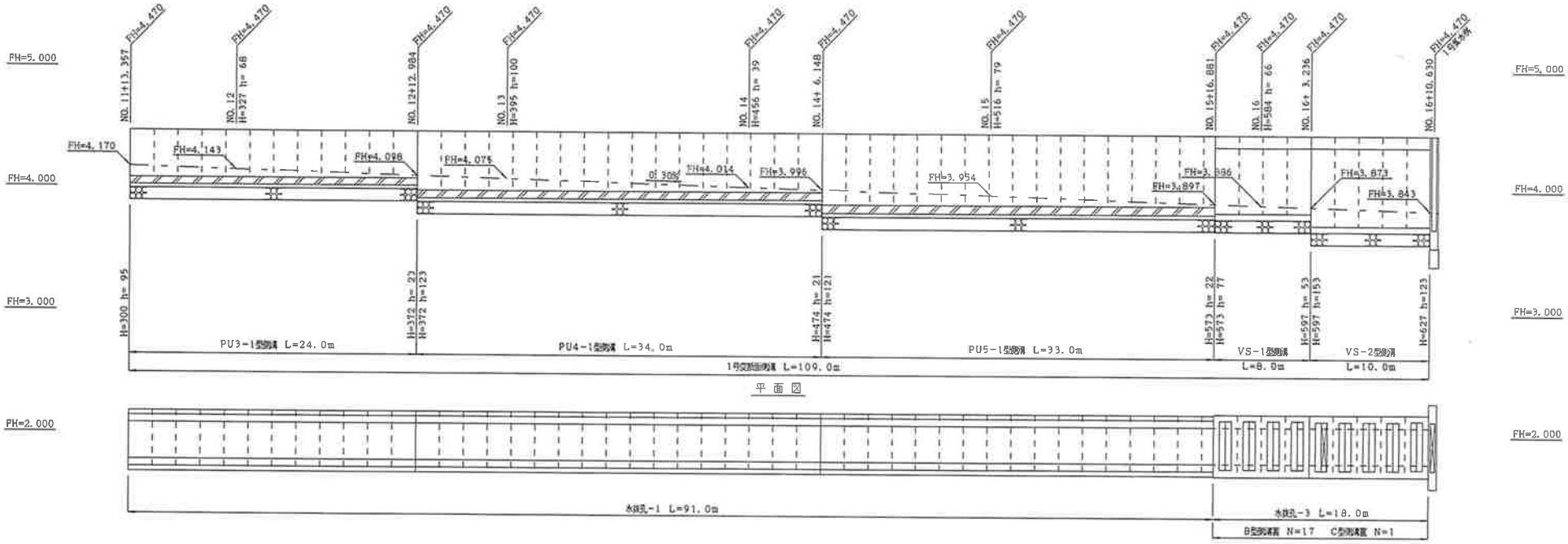

ＰＵ３型側溝

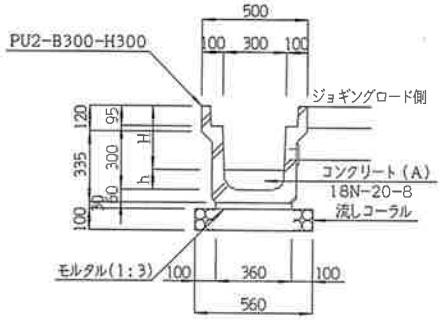

寸法表

	呼び名	H(mm)	h(mm)	A(m²)	重量(kg/個)
PU3-1型側溝	PU2-B300-H300	300～372	95～ 23	0.026～0.006	310.0

ＰＵ４型側溝

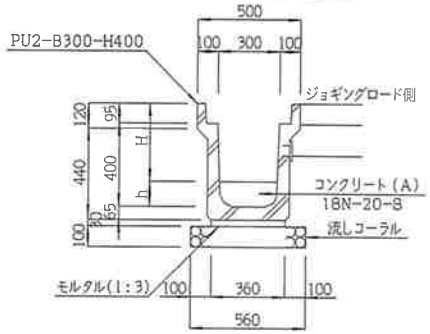

寸法表

	呼び名	H(mm)	h(mm)	A(m²)	重量(kg/個)
PU4-1型側溝	PU2-B300-H400	372～474	123～ 21	0.033～0.005	379.0

ＰＵ５型側溝

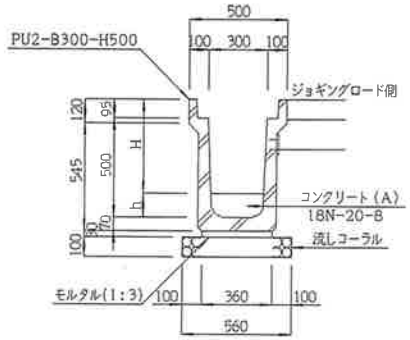

寸法表

	呼び名	H(mm)	h(mm)	A(m²)	重量(kg/個)
PU5-1型側溝	PU2-B300-H500	474～573	121～ 22	0.031～0.005	454.0

数 量 計 算 書

ＶＳ型側溝

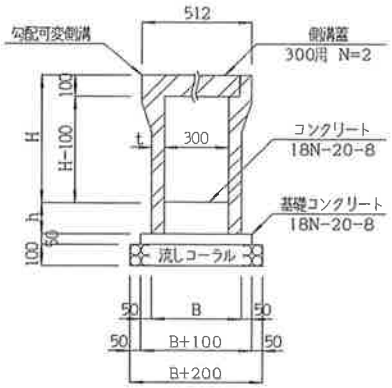

寸法表

	呼び名	H (mm)	h (mm)	A (m²)	t	B	重量(kg/個)
VS－1型側溝	300×500	573～ 597	77～ 53	0.023～0.016	60	420	518.0
VS－2型側溝	300×600	597～ 627	153～123	0.046～0.037	60	420	576.0
VS－3型側溝	300×600	627～ 697	123～ 53	0.037～0.016	60	420	576.0
VS－4型側溝	300×700	697～ 797	153～ 53	0.046～0.016	70	440	634.0
VS－5型側溝	300×800	797～ 895	153～ 55	0.046～0.017	70	440	724.0
VS－6型側溝	300×900	895～ 927	155～123	0.047～0.037	70	440	791.0
VS－7型側溝	300×900	927～ 981	123～ 69	0.037～0.021	70	440	791.0
VS－8型側溝	300×1000	981～1075	169～ 75	0.051～0.023	70	440	858.0
VS－9型側溝	300×1000	1075～1099	75～ 51	0.023～0.015	70	440	858.0
VS－10型側溝	300×1100	1099～1175	151～ 75	0.045～0.023	70	440	925.0
VS－11型側溝	300×1100	1175～1199	75～ 51	0.023～0.015	70	440	925.0
VS－12型側溝	300×1200	1199～1219	151～131	0.045～0.039	70	440	992.0
VS－13型側溝	300×1200	1219～1253	131～ 97	0.039～0.029	70	440	992.0
VS－14型側溝	300×1100	1099～1139	151～111	0.045～0.033	70	440	925.0

名　称	材　料	計　算　式	数量	単位
		2号変断面側溝(1)	1式当たり	
VS-3型側溝	標　準 300*600	8.60	8.60	m
VS-4型側溝	標　準 300*700	12.00	12.00	〃
VS-5型側溝	標　準 300*800	12.00	12.00	〃
VS-6型側溝	標　準 300*900	4.00	4.00	〃
VS-7型側溝	標　準 300*900	4.60	4.60	〃
VS-8型側溝	標　準 300*1000	8.00	8.00	〃
VS-9型側溝	標　準 300*1000	8.00	8.00	〃
VS-10型側溝	標　準 300*1100	25.50	25.50	〃
VS-11型側溝	標　準 300*1100	8.00	8.00	〃
VS-12型側溝	標　準 300*1200	6.60	6.60	〃
VS-13型側溝	標　準 300*1200	11.30	11.30	〃

数 量 計 算 書

名 称	規 格	計 算 式	数 量	単位
		2号変断面側溝(2)	1式当たり	
コンクリート	無 筋 18N-20-8	(0.037+0.016)*1/2*8.60+(0.046+0.016)*1/2*12.00		
		+(0.046+0.017)*1/2*12.00+(0.047+0.037)*1/2*4.00		
		+(0.037+0.021)*1/2*4.60+(0.051+0.023)*1/2*8.00		
		+(0.023+0.015)*1/2*8.00+(0.045+0.023)*1/2*25.50		
		+(0.023+0.015)*1/2*8.00+(0.045+0.039)*1/2*6.60		
		+(0.039+0.029)*1/2*11.30	3.41	m^3
A型側溝蓋	車道用蓋 48.0kg/個	4	4	枚
B型側溝蓋	歩道用蓋 37.0kg/個	86	86	〃
C型側溝蓋	歩道用蓋 26.0kg/個	20	20	〃

2号変断面側溝

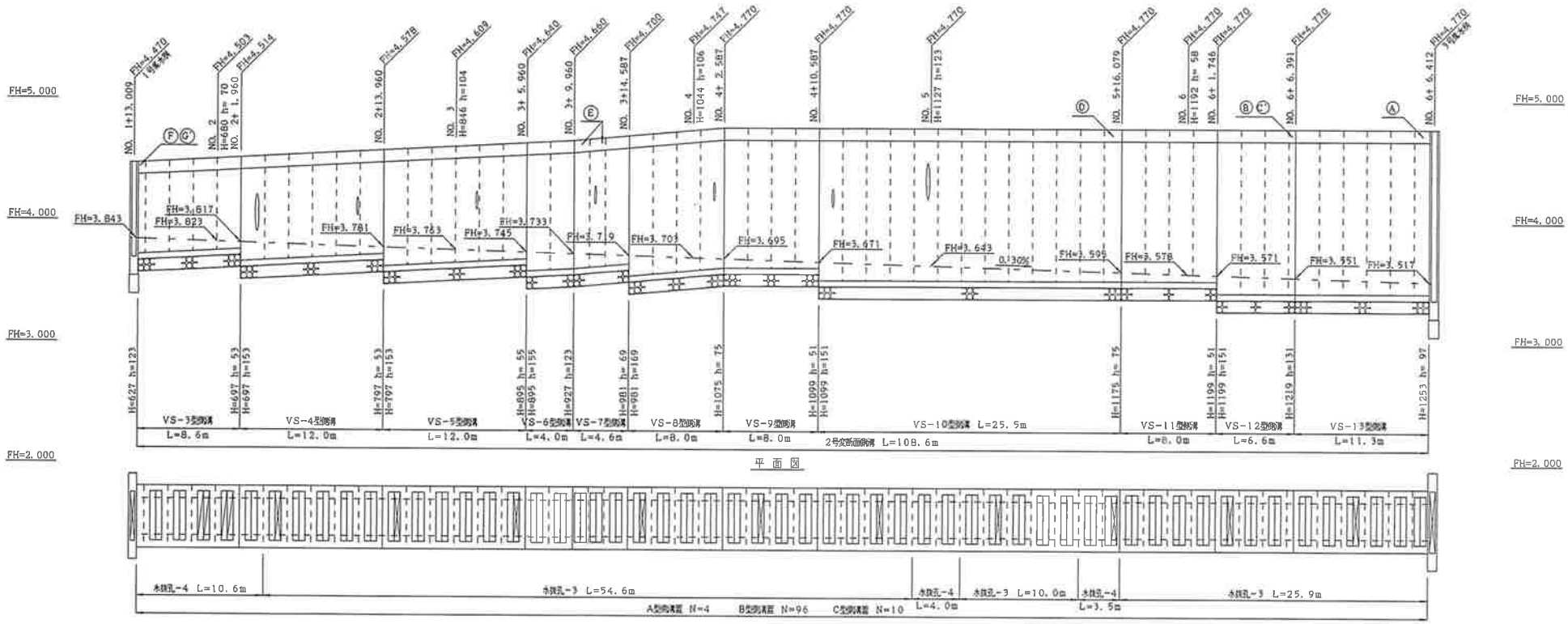
FH=5.000
FH=4.000
FH=3.000
FH=2.000
NO. 1+13.009
NO. 2 H=660 h=70
NO. 2+1.960
NO. 2+13.960
NO. 3 H=846 h=104
NO. 3+5.960
NO. 3+9.960
NO. 3+14.587
NO. 4 H=1044 h=106
NO. 4+2.587
NO. 4+10.587
NO. 5 H=1127 h=123
NO. 5+16.079
NO. 6 H=1192 h=58
NO. 6+1.746
NO. 6+6.391
NO. 6+6.412
FH=3.843
FH=3.823
FH=3.617
FH=3.781
FH=3.763
FH=3.745
FH=3.733
FH=3.719
FH=3.703
FH=3.695
FH=3.671
FH=3.643
0.130%
FH=3.595
FH=3.578
FH=3.571
FH=3.551
FH=3.517
VS-3型側溝 L=8.6m
VS-4型側溝 L=12.0m
VS-5型側溝 L=12.0m
VS-6型側溝 L=4.0m
VS-7型側溝 L=4.6m
VS-8型側溝 L=8.0m
VS-9型側溝 L=8.0m
VS-10型側溝 L=25.5m
VS-11型側溝 L=8.0m
VS-12型側溝 L=6.6m
VS-13型側溝 L=11.3m
2号変断面側溝 L=108.6m
平面図
水抜孔-4 L=10.6m
水抜孔-3 L=54.6m
水抜孔-4 L=4.0m
水抜孔-3 L=10.0m
水抜孔-4 L=3.5m
水抜孔-3 L=25.9m
A型側溝 N=4
B型側溝 N=96
C型側溝 N=10

数 量 計 算 書

VS型側溝

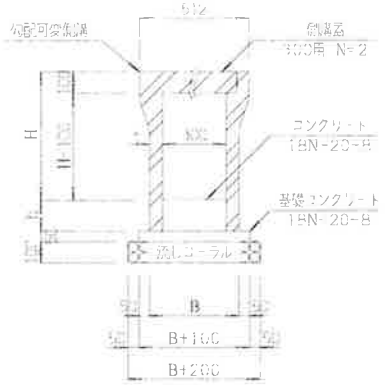

寸法表

	呼び名	H(mm)	L(mm)	A(㎥)	t	B	重量(kg/個)
VS-1型側溝	300×500	497～527	77～53	0.023～0.016	60	420	518.0
VS-2型側溝	300×600	527～627	103～123	0.032～0.037	60	420	576.0
VS-3型側溝	300×600	627～697	123～93	0.037～0.026	60	420	576.0
VS-4型側溝	300×700	697～797	153～93	0.036～0.026	70	440	634.0
VS-5型側溝	300×800	797～897	153～69	0.046～0.017	70	440	724.0
VS-6型側溝	300×900	897～927	159～123	0.047～0.037	70	440	791.0
VS-7型側溝	300×900	927～951	123～69	0.037～0.021	70	440	791.0
VS-8型側溝	300×1000	951～1075	169～75	0.051～0.023	70	440	858.0
VS-9型側溝	300×1000	1075～1099	75～51	0.023～0.015	70	440	858.0
VS-10型側溝	300×1100	1099～1175	151～75	0.045～0.023	70	440	925.0
VS-11型側溝	300×1100	1175～1199	75～51	0.023～0.015	70	440	925.0
VS-12型側溝	300×1200	1199～1219	151～131	0.045～0.039	70	440	992.0
VS-13型側溝	300×1200	1219～1253	131～97	0.039～0.029	70	440	992.0
VS-14型側溝	300×1100	1099～1139	151～111	0.045～0.033	70	440	925.0

名　称	材　料	計　算　式	数量	単位
		3号変断面側溝	1式当たり	
PU3-1型側溝	PU2-B300 -H300	24.00	24.00	m
PU4-1型側溝	PU2-B300 -H400	34.00	34.00	〃
PU5-1型側溝	PU2-B300 -H500	33.00	33.00	〃
VS-1型側溝	標　準 300*500	8.00	8.00	〃
VS-2型側溝	標　準 300*600	10.00	10.00	〃
コンクリート	無　筋 18N-20-8	(0.026+0.006)*1/2*24.00+(0.033+0.005)*1/2*34.00		
		+(0.031+0.005)*1/2*33.00+(0.023+0.016)*1/2*8.00		
		+(0.046+0.037)*1/2*10.00	2.19	m^3
B型側溝蓋	歩道用蓋 37.0kg/個	16	16	枚
C型側溝蓋	歩道用蓋 26.0kg/個	2	2	〃

3号変断面側溝

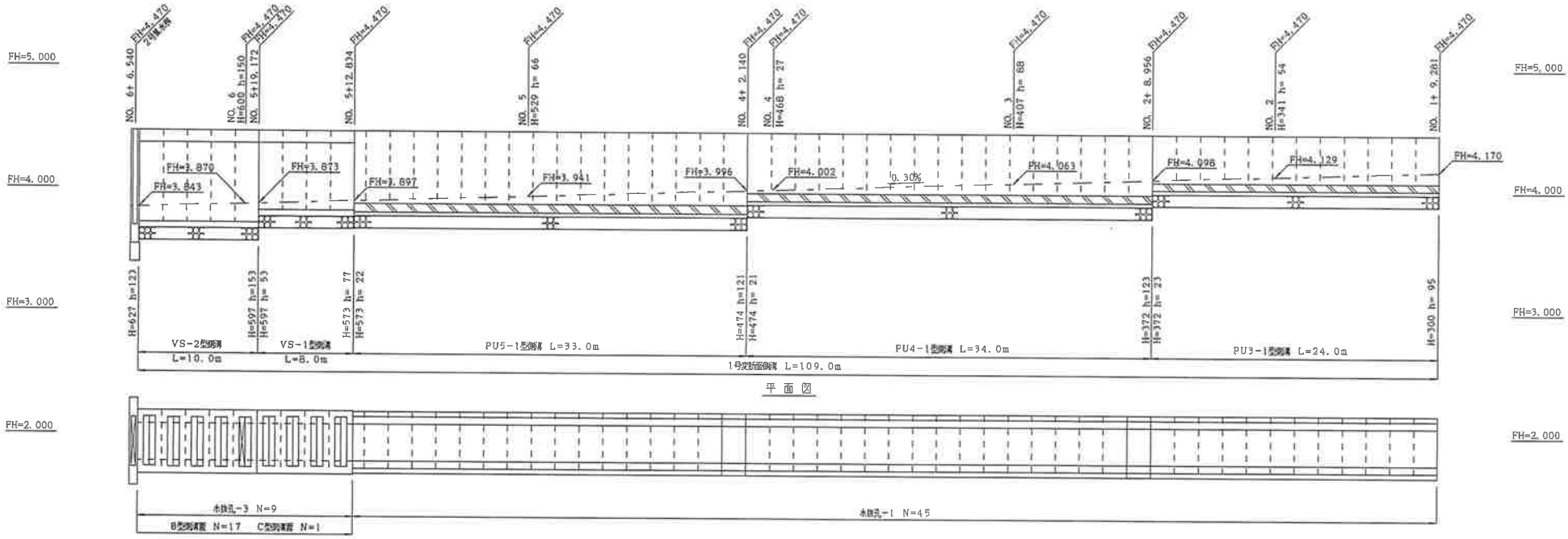

PU3型側溝

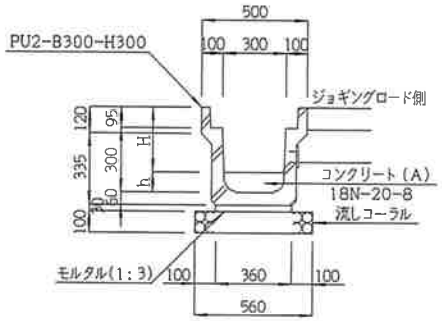

寸法表

	呼び名	H(mm)	h(mm)	A(㎡)	重量(kg/個)
PU3-1型側溝	PU2-B300-H300	300～372	95～ 23	0.026～0.006	310.0

PU4型側溝

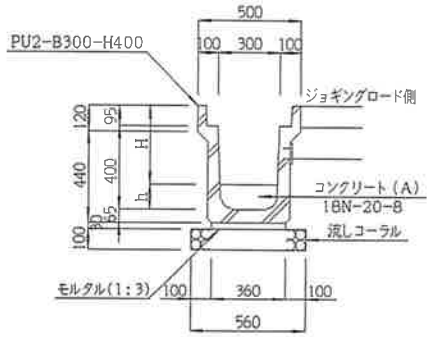

寸法表

	呼び名	H(mm)	h(mm)	A(㎡)	重量(kg/個)
PU4-1型側溝	PU2-B300-H400	372～474	123～ 21	0.033～0.005	379.0

PU5型側溝

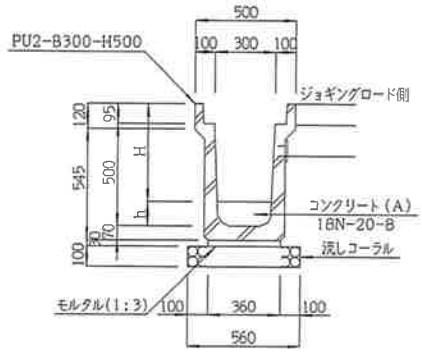

寸法表

	呼び名	H(mm)	h(mm)	A(㎡)	重量(kg/個)
PU5-1型側溝	PU2-B300-H500	474～573	121～ 22	0.031～0.005	454.0

数 量 計 算 書

VS型側溝

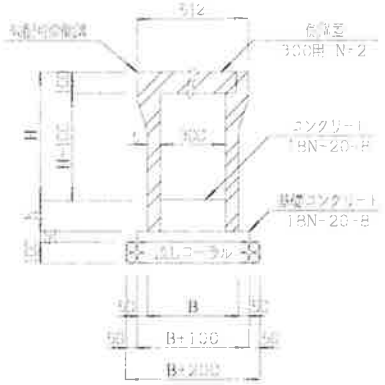

	型式	H(mm)	h(mm)	A(m²)	t	B	単重(kg/個)
VS-3型側溝	300×600	476～527	77～[illegible]	0.036～0.016	60	420	418.0
VS-2型側溝	300×600	527～627	119～121	0.046～0.047	60	420	576.0
VS-3型側溝	300×600	627～677	123～[illegible]	0.037～0.016	60	420	574.0
VS-4型側溝	300×700	647～767	164～[illegible]	0.046～0.016	70	440	634.0
VS-5型側溝	300×800	747～875	[illegible]～55	0.046～0.017	70	440	724.0
VS-6型側溝	300×900	875～927	159～121	0.047～0.037	70	440	791.0
VS-7型側溝	300×900	927～981	123～69	0.037～0.021	70	440	791.0
VS-8型側溝	300×1000	981～1075	169～75	0.051～0.024	70	440	858.0
VS-9型側溝	300×1000	1075～1129	75～51	0.023～0.015	70	440	858.0
VS-10型側溝	300×1100	1129～1175	142～75	0.045～0.024	70	440	925.0
VS-11型側溝	300×1100	1175～1169	75～51	0.023～0.015	70	440	925.0
VS-12型側溝	300×1200	1169～1219	151～131	0.045～0.039	70	440	992.0
VS-13型側溝	300×1200	1219～1252	131～97	0.039～0.029	70	440	992.0
VS-14型側溝	300×1100	1169～1139	151～111	0.045～0.033	70	440	925.0

名　称	材　料	計　算　式	数量	単位
		4号変断面側溝(1)	1式当たり	
VS-3型側溝	標　準 300*600	8.60	8.60	m
VS-4型側溝	標　準 300*700	12.00	12.00	〃
VS-5型側溝	標　準 300*800	12.00	12.00	〃
VS-6型側溝	標　準 300*900	4.00	4.00	〃
VS-7型側溝	標　準 300*900	4.60	4.60	〃
VS-8型側溝	標　準 300*1000	8.00	8.00	〃
VS-9型側溝	標　準 300*1000	8.00	8.00	〃
VS-14型側溝	標　準 300*1100	13.40	13.40	〃
コンクリート	無　筋 18N-20-8	(0.037+0.016)*1/2*8.60+(0.046+0.016)*1/2*12.00		
		+(0.046+0.017)*1/2*12.00+(0.047+0.037)*1/2*4.00		
		+(0.037+0.021)*1/2*4.60+(0.051+0.023)*1/2*8.00		
		+(0.023+0.015)*1/2*8.00+(0.045+0.033)*1/2*13.40	2.25	m^3
A型側溝蓋	車道用蓋 48.0kg/個	4	4	枚
B型側溝蓋	歩道用蓋 37.0kg/個	54	54	〃
C型側溝蓋	歩道用蓋 26.0kg/個	12	12	〃

4号変断面側溝

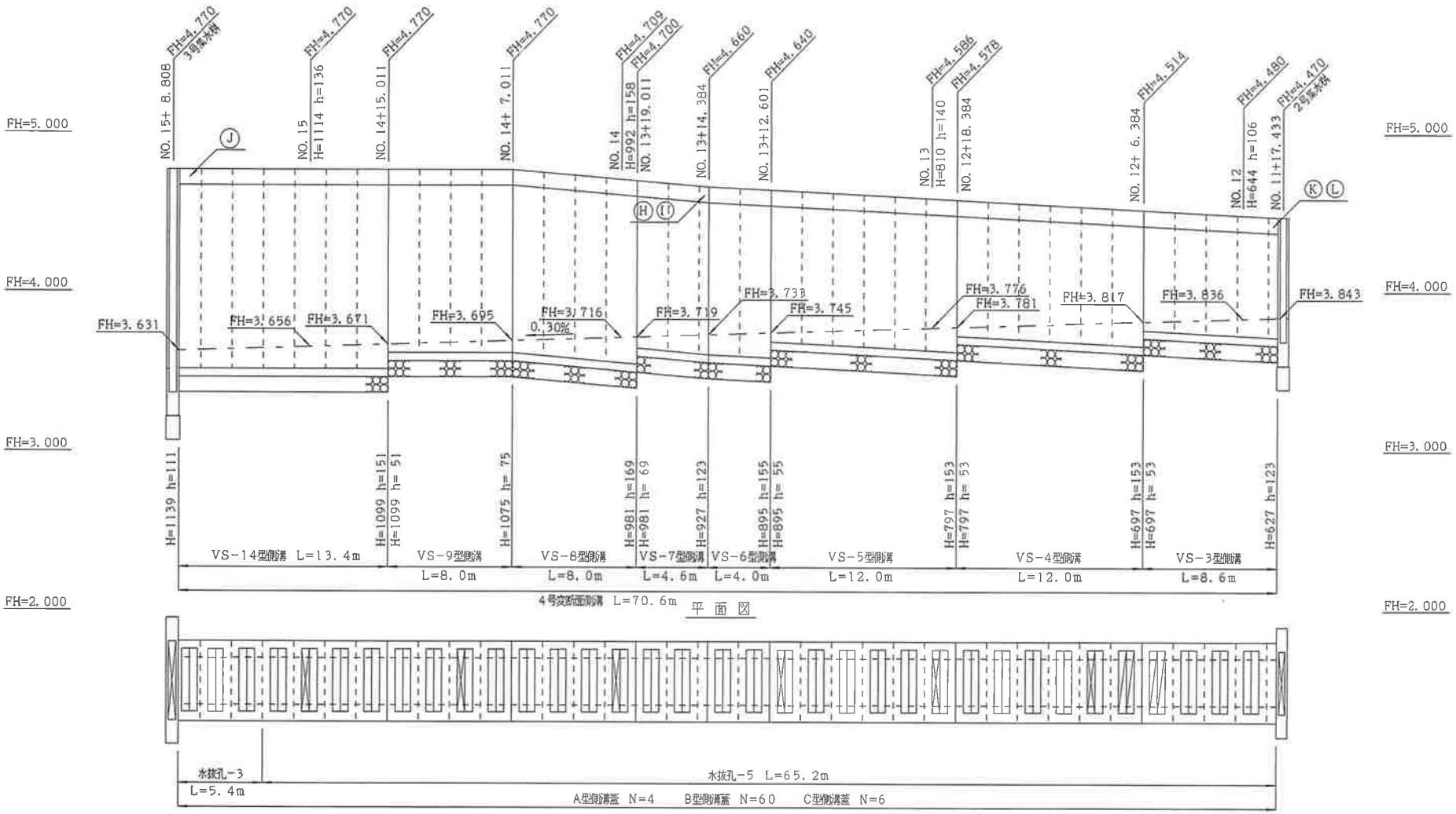
FH=5.000
FH=4.000
FH=3.000
FH=2.000
NO.15+ 8.808
FH=4.770
3号集水桝
NO.15
H=1114 h=136
NO.14+15.011
NO.14+ 7.011
NO.14
H=992 h=158
NO.13+19.011
FH=4.709
FH=4.700
NO.13+14.384
FH=4.660
NO.13+12.601
FH=4.640
NO.13
H=810 h=140
NO.12+18.384
FH=4.588
FH=4.578
NO.12+ 6.384
FH=4.514
NO.12
H=644 h=106
NO.11+17.433
FH=4.480
FH=4.470
2号集水桝
FH=3.631
FH=3.656
FH=3.671
FH=3.695
FH=3.716
0.30%
FH=3.719
FH=3.738
FH=3.745
FH=3.776
FH=3.781
FH=3.817
FH=3.836
FH=3.843
H=1139 h=111
H=1099 h=151
H=1099 h= 51
H=1075 h= 75
H=981 h=169
H=981 h= 69
H=927 h=123
H=895 h=155
H=895 h= 55
H=797 h=153
H=797 h= 53
H=697 h=153
H=697 h= 53
H=627 h=123
VS-14型側溝 L=13.4m
VS-9型側溝 L=8.0m
VS-8型側溝 L=8.0m
VS-7型側溝 L=4.6m
VS-6型側溝 L=4.0m
VS-5型側溝 L=12.0m
VS-4型側溝 L=12.0m
VS-3型側溝 L=8.6m
4号変断面側溝 L=70.6m
平面図
水抜孔-3
L=5.4m
水抜孔-5 L=65.2m
A型側溝蓋 N=4
B型側溝蓋 N=60
C型側溝蓋 N=6

数 量 計 算 書

ＰＵ１型側溝

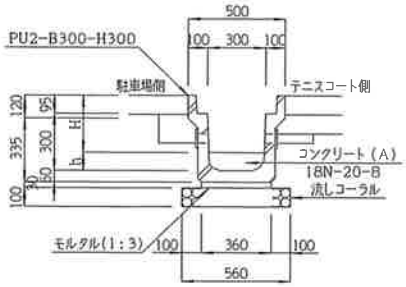

寸法表

	呼び名	H (mm)	h (mm)	A (㎡)	重量(kg/個)
PU1－1型側溝	PU2-B300-H300	300～372	95～ 23	0.026～0.006	310.0

ＰＵ２型側溝

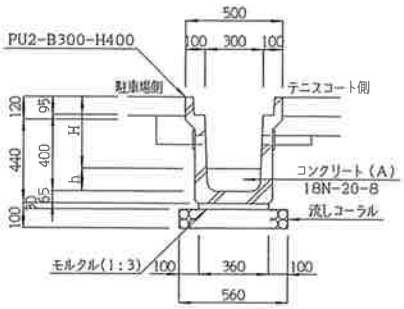

寸法表

	呼び名	H (mm)	h (mm)	A (㎡)	重量(kg/個)
PU2－1型側溝	PU2-B300-H400	372～418	123～ 77	0.033～0.020	379.0

名　称	材　料	計　算　式	数量	単位
		5号変断面側溝	1式当たり	
PU1-1型側溝	PU2-B300 -H300	24.00	24.00	m
PU2-1型側溝	PU2-B300 -H400	15.30	15.30	〃
コンクリート	無　筋 18N-20-8	(0.026+0.006)*1/2*24.00+(0.033+0.020)*1/2*15.30	0.79	m^3
水抜孔-2	φ50	39.30	39.30	m
D型側溝蓋	T-6 23.3kg/枚	4.00+2.00	6.00	枚

5号変断面側溝

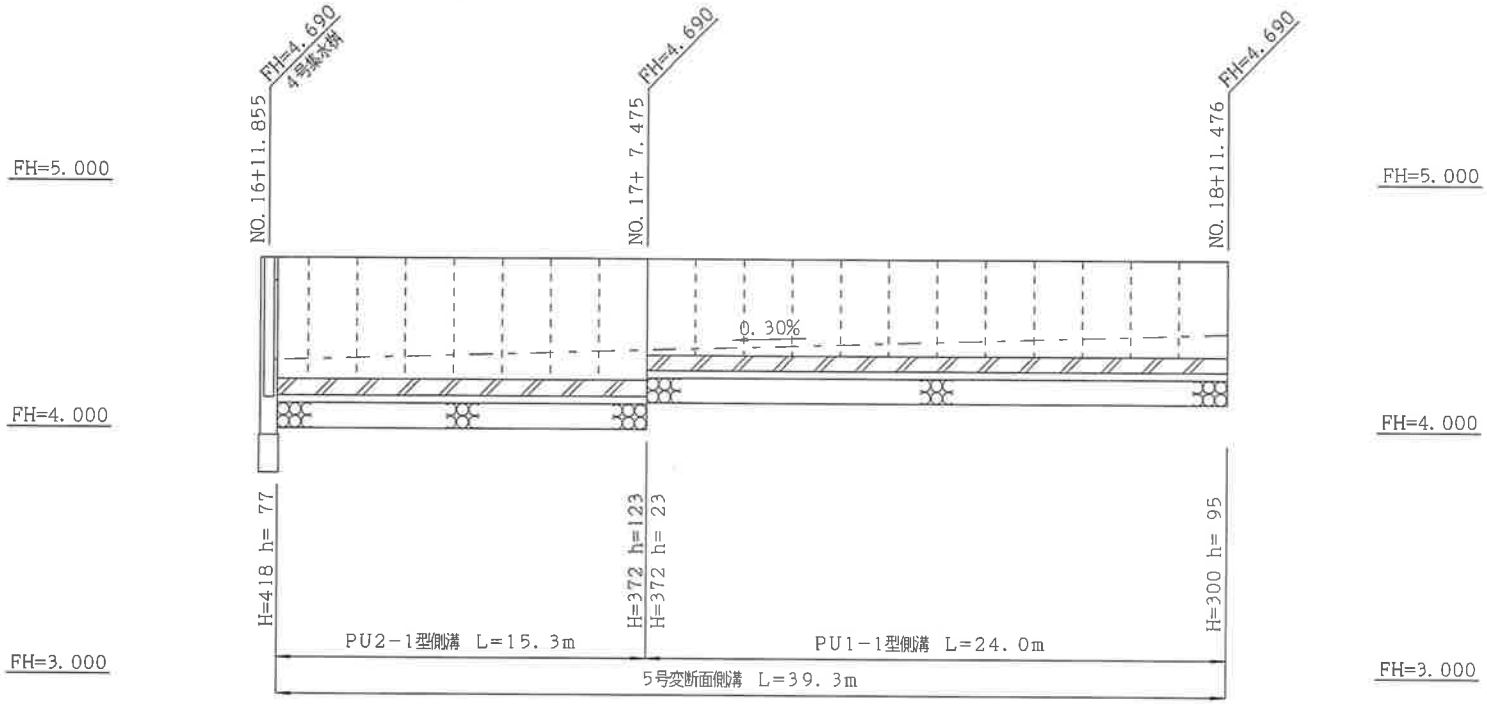
FH=4.690
4号集水桝
FH=4.690
FH=4.690
NO. 16+11.855
NO. 17+ 7.475
NO. 18+11.476
FH=5.000
FH=5.000
0.30%
FH=4.000
FH=4.000
H=418 h= 77
H=372 h=123
H=372 h= 23
H=300 h= 95
PU2-1型側溝 L=15.3m
PU1-1型側溝 L=24.0m
FH=3.000
FH=3.000
5号変断面側溝 L=39.3m

平 面 図

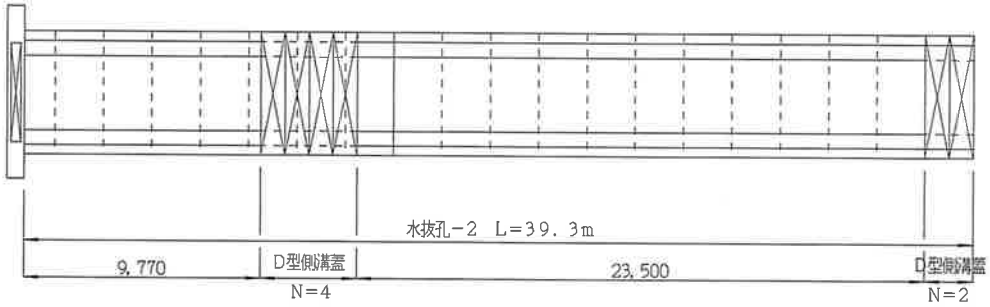
水抜孔-2 L=39.3m
9.770
D型側溝蓋
N=4
23.500
D型側溝蓋
N=2

数 量 計 算 書

ＰＵ１型側溝

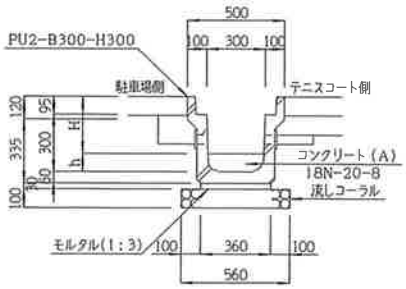

寸法表

	呼び名	H (mm)	h (mm)	A (㎡)	重量(kg/個)
PU1－1型側溝	PU2-B300-H300	300～372	95～ 23	0.026～0.006	310.0

ＰＵ２型側溝

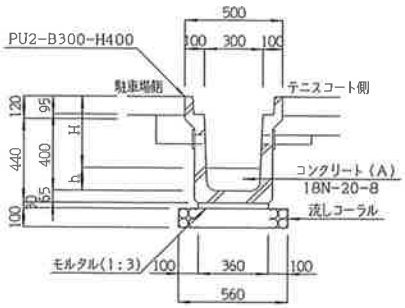

寸法表

	呼び名	H (mm)	h (mm)	A (㎡)	重量(kg/個)
PU2－1型側溝	PU2-B300-H400	372～418	123～ 77	0.033～0.020	379.0

名　称	材　料	計　算　式	数量	単位
		6号変断面側溝	1式当たり	
PU1-1型側溝	PU2-B300 -H300	24.00	24.00	m
PU2-1型側溝	PU2-B300 -H400	15.30	15.30	〃
コンクリート	無　筋 18N-20-8	(0.026+0.006)*1/2*24.00+(0.033+0.020)*1/2*15.30	0.79	m^3
水抜孔-2	φ50	39.30	39.30	m
D型側溝蓋	T-6 23.3kg/枚	4.00+2.00	6.00	枚

6号変断面側溝

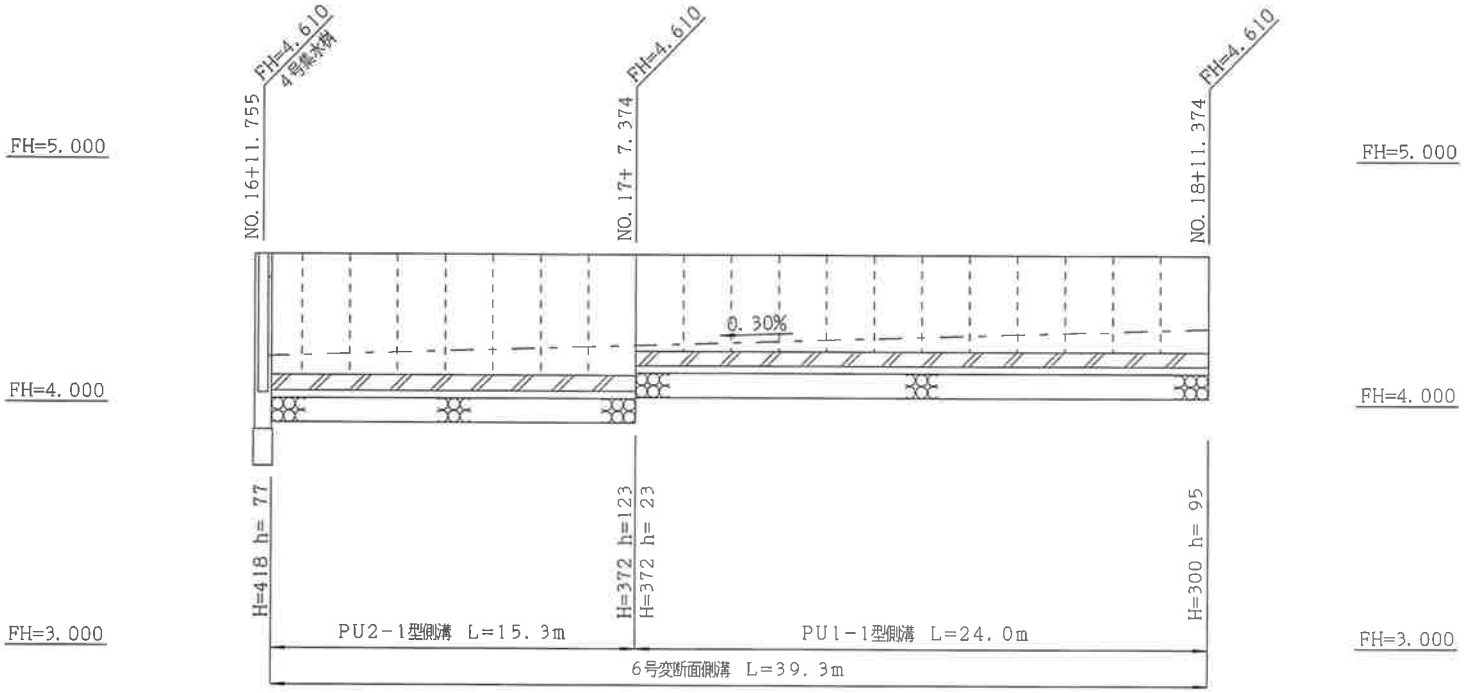
FH=4.610
4号集水桝
FH=4.610
FH=4.610
NO. 16+11.755
NO. 17+ 7.374
NO. 18+11.374
FH=5.000
FH=5.000
0.30%
FH=4.000
FH=4.000
H=418 h= 77
H=372 h=123
H=372 h= 23
H=300 h= 95
FH=3.000
FH=3.000
PU2-1型側溝 L=15.3m
PU1-1型側溝 L=24.0m
6号変断面側溝 L=39.3m

平 面 図

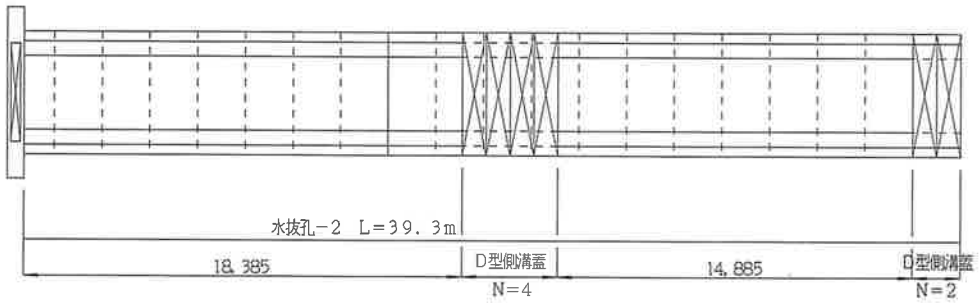
水抜孔-2 L=39.3m
18.385
D型側溝蓋
N=4
14.885
D型側溝蓋
N=2

数 量 計 算 書

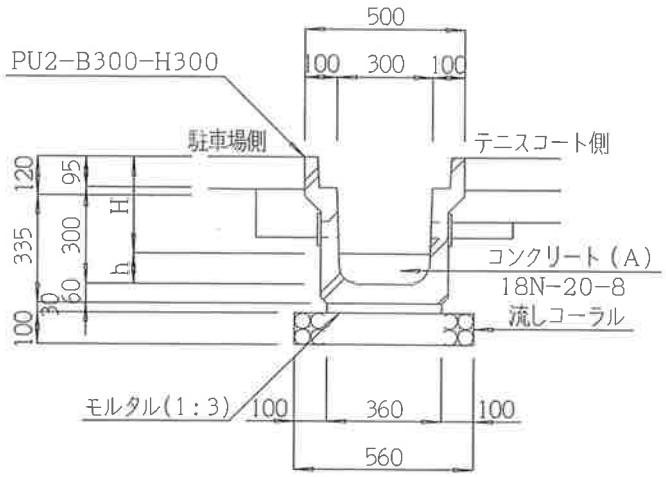

名　称	材　料	計　算　式	数量	単位
		PU1型側溝	10m当たり	
基礎材	流しコーラル t=0.10m	0.56*10.00	5.60	m^2
側 溝	PU2-B300 -H300	10.00　　310.0kg/個	10.00	m

数 量 計 算 書

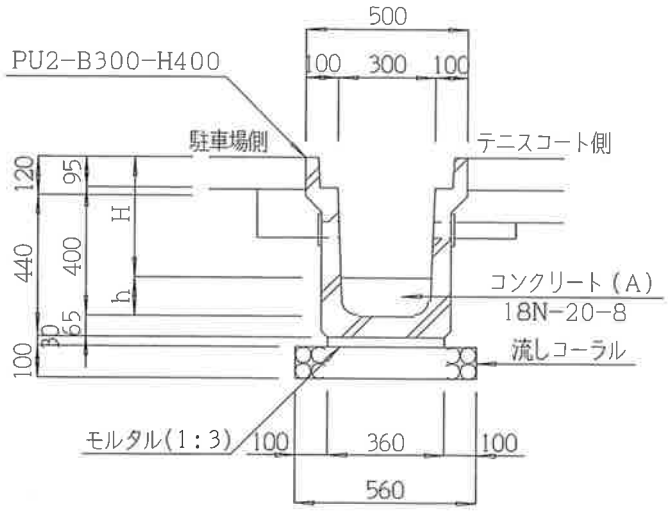

名　称	材　料	計　算　式	数量	単位
		PU2型側溝	10m当たり	
基礎材	流しコーラル t=0.10m	0.56*10.00	5.60	m^2
側 溝	PU2-B300 -H400	10.00　　379.0kg/個	10.00	m

数 量 計 算 書

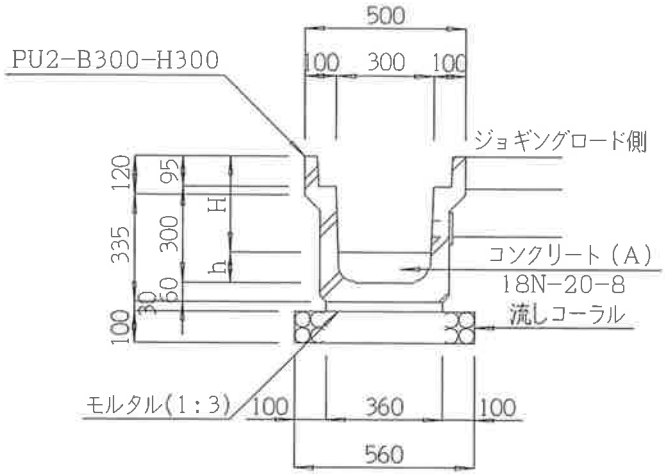

名　称	材　料	計　算　式	数量	単位
		PU3型側溝	10m当たり	
基礎材	流しコーラル t=0.10m	0.56*10.00	5.60	m^2
側 溝	PU2-B300 -H300	10.00　　310.0kg/個	10.00	m

数 量 計 算 書

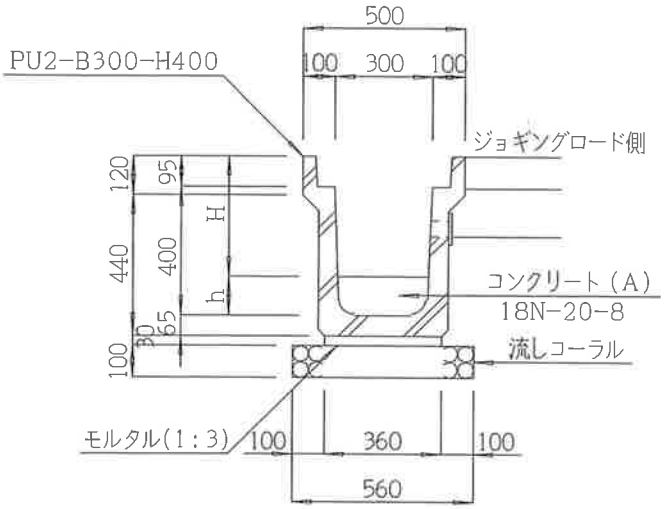

名　称	材　料	計　算　式	数量	単位
		PU4型側溝	10m当たり	
基礎材	流しコーラル t=0.10m	0.56*10.00	5.60	m^2
側 溝	PU2-B300 -H400	10.00　379.0kg/個	10.00	m

数 量 計 算 書

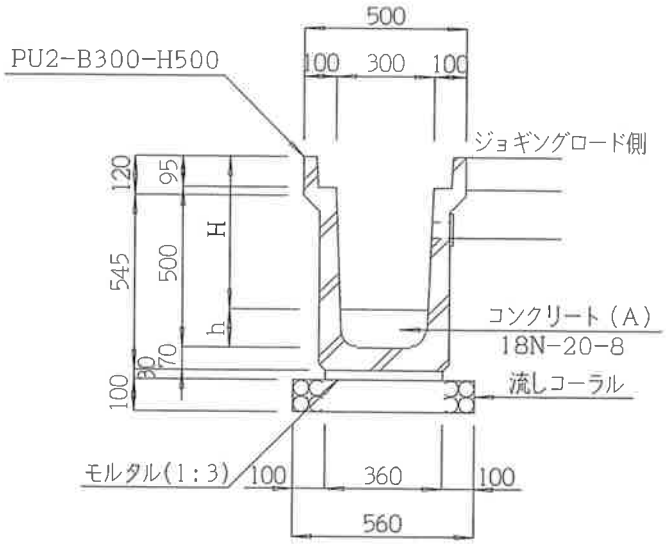

名　称	材　料	計　算　式	数量	単位
		PU5型側溝	10m当たり	
基礎材	流しコーラル t=0.10m	0.56*10.00	5.60	m^2
側 溝	PU2-B300 -H500	10.00　　454.0kg/個	10.00	m

数 量 計 算 書

ＶＳ型側溝

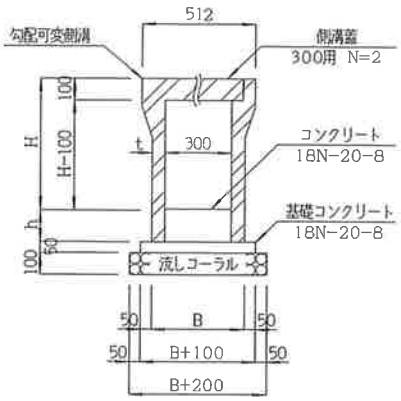

寸法表

	呼び名	H (mm)	h (mm)	A (㎡)	t	B	重量(kg/個)
VS－1型側溝	300×500	573～ 597	77～ 53	0.023～0.016	60	420	518.0
VS－2型側溝	300×600	597～ 627	153～123	0.046～0.037	60	420	576.0
VS－3型側溝	300×600	627～ 697	123～ 53	0.037～0.016	60	420	576.0
VS－4型側溝	300×700	697～ 797	153～ 53	0.046～0.016	70	440	634.0
VS－5型側溝	300×800	797～ 895	153～ 55	0.046～0.017	70	440	724.0
VS－6型側溝	300×900	895～ 927	155～123	0.047～0.037	70	440	791.0
VS－7型側溝	300×900	927～ 981	123～ 69	0.037～0.021	70	440	791.0
VS－8型側溝	300×1000	981～1075	169～ 75	0.051～0.023	70	440	858.0
VS－9型側溝	300×1000	1075～1099	75～ 51	0.023～0.015	70	440	858.0
VS－10型側溝	300×1100	1099～1175	151～ 75	0.045～0.023	70	440	925.0
VS－11型側溝	300×1100	1175～1199	75～ 51	0.023～0.015	70	440	925.0
VS－12型側溝	300×1200	1199～1219	151～131	0.045～0.039	70	440	992.0
VS－13型側溝	300×1200	1219～1253	131～ 97	0.039～0.029	70	440	992.0
VS－14型側溝	300×1100	1099～1139	151～111	0.045～0.033	70	440	925.0

名　称	材　料	計　算　式	数量	単位
		VS-1型側溝	10m当たり	
基礎材	流しコーラル t=0.10m	0.62*10.00	6.20	m^2
基礎コンクリート	無　筋 18N-20-8	0.52*0.05*10.00	0.26	m^3
型　枠	無　筋	0.05*10.00*2ヶ+0.52*0.05	1.03	m^2
側　溝	標　準 300*500	10.00/2.00　　518.0kg/個	5.00	個

数 量 計 算 書

ＶＳ型側溝

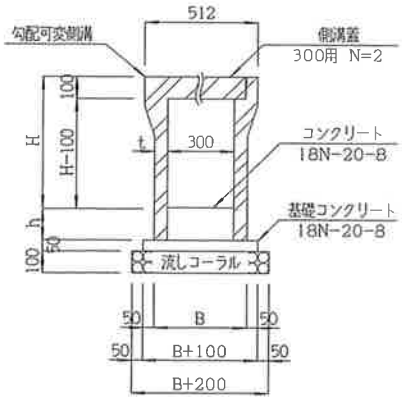

寸法表

	呼び名	H (mm)	h (mm)	A (m²)	t	B	重量(kg/個)
VS－1型側溝	300×500	573～ 597	77～ 53	0.023～0.016	60	420	518.0
VS－2型側溝	300×600	597～ 627	153～123	0.046～0.037	60	420	576.0
VS－3型側溝	300×600	627～ 697	123～ 53	0.037～0.016	60	420	576.0
VS－4型側溝	300×700	697～ 797	153～ 53	0.046～0.016	70	440	634.0
VS－5型側溝	300×800	797～ 895	153～ 55	0.046～0.017	70	440	724.0
VS－6型側溝	300×900	895～ 927	155～123	0.047～0.037	70	440	791.0
VS－7型側溝	300×900	927～ 981	123～ 69	0.037～0.021	70	440	791.0
VS－8型側溝	300×1000	981～1075	169～ 75	0.051～0.023	70	440	858.0
VS－9型側溝	300×1000	1075～1099	75～ 51	0.023～0.015	70	440	858.0
VS－10型側溝	300×1100	1099～1175	151～ 75	0.045～0.023	70	440	925.0
VS－11型側溝	300×1100	1175～1199	75～ 51	0.023～0.015	70	440	925.0
VS－12型側溝	300×1200	1199～1219	151～131	0.045～0.039	70	440	992.0
VS－13型側溝	300×1200	1219～1253	131～ 97	0.039～0.029	70	440	992.0
VS－14型側溝	300×1100	1099～1139	151～111	0.045～0.033	70	440	925.0

名　称	材　料	計　算　式	数量	単位
		VS-2型側溝	10m当たり	
基礎材	流しコーラル t=0.10m	0.62*10.00	6.20	m^2
基礎コンクリート	無　筋 18N-20-8	0.52*0.05*10.00	0.26	m^3
型　枠	無　筋	0.05*10.00*2ヶ+0.52*0.05	1.03	m^2
側　溝	標　準 300*600	10.00/2.00　576.0kg/個	5.00	個

数 量 計 算 書

ＶＳ型側溝

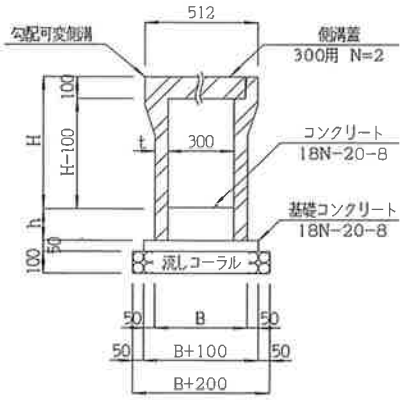

寸法表

	呼び名	H (mm)	h (mm)	A (m²)	t	B	重量(kg/個)
VS－1型側溝	300×500	573～ 597	77～ 53	0.023～0.016	60	420	518.0
VS－2型側溝	300×600	597～ 627	153～123	0.046～0.037	60	420	576.0
VS－3型側溝	300×600	627～ 697	123～ 53	0.037～0.016	60	420	576.0
VS－4型側溝	300×700	697～ 797	153～ 53	0.046～0.016	70	440	634.0
VS－5型側溝	300×800	797～ 895	153～ 55	0.046～0.017	70	440	724.0
VS－6型側溝	300×900	895～ 927	155～123	0.047～0.037	70	440	791.0
VS－7型側溝	300×900	927～ 981	123～ 69	0.037～0.021	70	440	791.0
VS－8型側溝	300×1000	981～1075	169～ 75	0.051～0.023	70	440	858.0
VS－9型側溝	300×1000	1075～1099	75～ 51	0.023～0.015	70	440	858.0
VS－10型側溝	300×1100	1099～1175	151～ 75	0.045～0.023	70	440	925.0
VS－11型側溝	300×1100	1175～1199	75～ 51	0.023～0.015	70	440	925.0
VS－12型側溝	300×1200	1199～1219	151～131	0.045～0.039	70	440	992.0
VS－13型側溝	300×1200	1219～1253	131～ 97	0.039～0.029	70	440	992.0
VS－14型側溝	300×1100	1099～1139	151～111	0.045～0.033	70	440	925.0

名　称	材　料	計　算　式	数量	単位
		VS-3型側溝	10m当たり	
基礎材	流しコーラル t=0.10m	0.62*10.00	6.20	m^2
基礎コンクリート	無　筋 18N-20-8	0.52*0.05*10.00	0.26	m^3
型　枠	無　筋	0.05*10.00*2ヶ+0.52*0.05	1.03	m^2
側　溝	標　準 300*600	10.00/2.00　576.0kg/個	5.00	個

数 量 計 算 書

ＶＳ型側溝

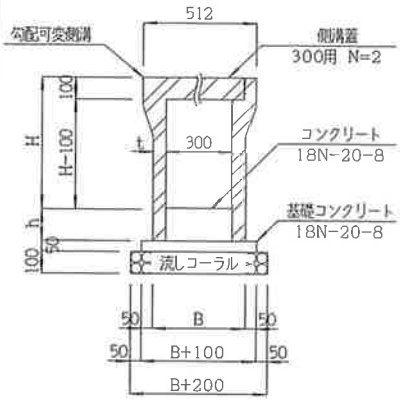

寸法表

	呼び名	H (mm)	h (mm)	A (m²)	t	B	重量(kg/個)
VS－1型側溝	300×500	573～ 597	77～ 53	0.023～0.016	60	420	518.0
VS－2型側溝	300×600	597～ 627	153～123	0.046～0.037	60	420	576.0
VS－3型側溝	300×600	627～ 697	123～ 53	0.037～0.016	60	420	576.0
VS－4型側溝	300×700	697～ 797	153～ 53	0.046～0.016	70	440	634.0
VS－5型側溝	300×800	797～ 895	153～ 55	0.046～0.017	70	440	724.0
VS－6型側溝	300×900	895～ 927	155～123	0.047～0.037	70	440	791.0
VS－7型側溝	300×900	927～ 981	123～ 69	0.037～0.021	70	440	791.0
VS－8型側溝	300×1000	981～1075	169～ 75	0.051～0.023	70	440	858.0
VS－9型側溝	300×1000	1075～1099	75～ 51	0.023～0.015	70	440	858.0
VS－10型側溝	300×1100	1099～1175	151～ 75	0.045～0.023	70	440	925.0
VS－11型側溝	300×1100	1175～1199	75～ 51	0.023～0.015	70	440	925.0
VS－12型側溝	300×1200	1199～1219	151～131	0.045～0.039	70	440	992.0
VS－13型側溝	300×1200	1219～1253	131～ 97	0.039～0.029	70	440	992.0
VS－14型側溝	300×1100	1099～1139	151～111	0.045～0.033	70	440	925.0

名　称	材　料	計　算　式	数量	単位
		VS-4型側溝	10m当たり	
基礎材	流しコーラル t=0.10m	0.64*10.00	6.40	m^2
基礎コンクリート	無　筋 18N-20-8	0.54*0.05*10.00	0.27	m^3
型　枠	無　筋	0.05*10.00*2ヶ+0.52*0.05	1.03	m^2
側　溝	標　準 300*700	10.00/2.00　　634.0kg/個	5.00	個

数 量 計 算 書

ＶＳ型側溝

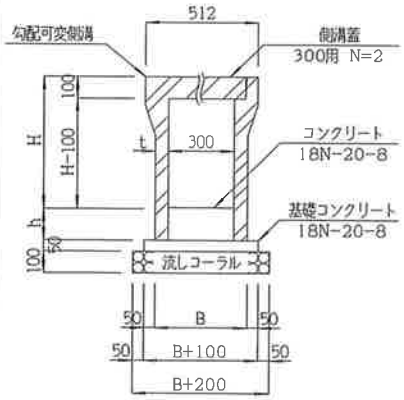

寸法表

	呼び名	H (mm)	h (mm)	A (㎡)	t	B	重量(kg/個)
VS－1型側溝	300×500	573～ 597	77～ 53	0.023～0.016	60	420	518.0
VS－2型側溝	300×600	597～ 627	153～123	0.046～0.037	60	420	576.0
VS－3型側溝	300×600	627～ 697	123～ 53	0.037～0.016	60	420	576.0
VS－4型側溝	300×700	697～ 797	153～ 53	0.046～0.016	70	440	634.0
VS－5型側溝	300×800	797～ 895	153～ 55	0.046～0.017	70	440	724.0
VS－6型側溝	300×900	895～ 927	155～123	0.047～0.037	70	440	791.0
VS－7型側溝	300×900	927～ 981	123～ 69	0.037～0.021	70	440	791.0
VS－8型側溝	300×1000	981～1075	169～ 75	0.051～0.023	70	440	858.0
VS－9型側溝	300×1000	1075～1099	75～ 51	0.023～0.015	70	440	858.0
VS－10型側溝	300×1100	1099～1175	151～ 75	0.045～0.023	70	440	925.0
VS－11型側溝	300×1100	1175～1199	75～ 51	0.023～0.015	70	440	925.0
VS－12型側溝	300×1200	1199～1219	151～131	0.045～0.039	70	440	992.0
VS－13型側溝	300×1200	1219～1253	131～ 97	0.039～0.029	70	440	992.0
VS－14型側溝	300×1100	1099～1139	151～111	0.045～0.033	70	440	925.0

名　称	材　料	計　算　式	数量	単位
		VS-5型側溝	10m当たり	
基礎材	流しコーラル t=0.10m	0.64*10.00	6.40	m^2
基礎コンクリート	無　筋 18N-20-8	0.54*0.05*10.00	0.27	m^3
型　枠	無　筋	0.05*10.00*2ヶ+0.52*0.05	1.03	m^2
側　溝	標　準 300*800	10.00/2.00　　724.0kg/個	5.00	個

数 量 計 算 書

ＶＳ型側溝

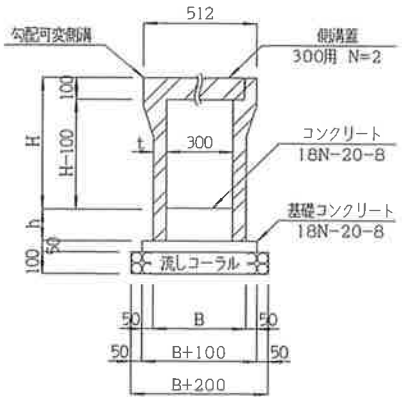

寸法表

	呼び名	H (mm)	h (mm)	A (m²)	t	B	重量(kg/個)
VS-1型側溝	300×500	573～ 597	77～ 53	0.023～0.016	60	420	518.0
VS-2型側溝	300×600	597～ 627	153～123	0.046～0.037	60	420	576.0
VS-3型側溝	300×600	627～ 697	123～ 53	0.037～0.016	60	420	576.0
VS-4型側溝	300×700	697～ 797	153～ 53	0.046～0.016	70	440	634.0
VS-5型側溝	300×800	797～ 895	153～ 55	0.046～0.017	70	440	724.0
VS-6型側溝	300×900	895～ 927	155～123	0.047～0.037	70	440	791.0
VS-7型側溝	300×900	927～ 981	123～ 69	0.037～0.021	70	440	791.0
VS-8型側溝	300×1000	981～1075	169～ 75	0.051～0.023	70	440	858.0
VS-9型側溝	300×1000	1075～1099	75～ 51	0.023～0.015	70	440	858.0
VS-10型側溝	300×1100	1099～1175	151～ 75	0.045～0.023	70	440	925.0
VS-11型側溝	300×1100	1175～1199	75～ 51	0.023～0.015	70	440	925.0
VS-12型側溝	300×1200	1199～1219	151～131	0.045～0.039	70	440	992.0
VS-13型側溝	300×1200	1219～1253	131～ 97	0.039～0.029	70	440	992.0
VS-14型側溝	300×1100	1099～1139	151～111	0.045～0.033	70	440	925.0

名　称	材　料	計　算　式	数量	単位
		VS-6型側溝	10m当たり	
基礎材	流しコーラル t=0.10m	0.64*10.00	6.40	m^2
基礎コンクリート	無　筋 18N-20-8	0.54*0.05*10.00	0.27	m^3
型　枠	無　筋	0.05*10.00*2ヶ+0.52*0.05	1.03	m^2
側　溝	標　準 300*900	10.00/2.00　　791.0kg/個	5.00	個

数 量 計 算 書

ＶＳ型側溝

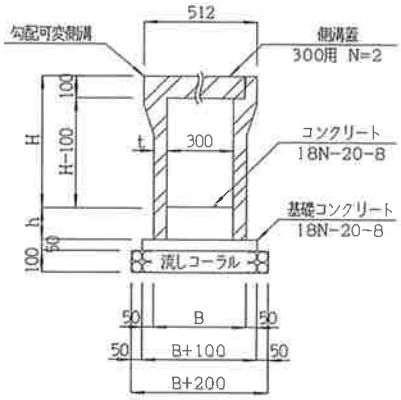

寸法表

	呼び名	H (mm)	h (mm)	A (m²)	t	B	重量(kg/個)
VS－1型側溝	300×500	573～ 597	77～ 53	0.023～0.016	60	420	518.0
VS－2型側溝	300×600	597～ 627	153～123	0.046～0.037	60	420	576.0
VS－3型側溝	300×600	627～ 697	123～ 53	0.037～0.016	60	420	576.0
VS－4型側溝	300×700	697～ 797	153～ 53	0.046～0.016	70	440	634.0
VS－5型側溝	300×800	797～ 895	153～ 55	0.046～0.017	70	440	724.0
VS－6型側溝	300×900	895～ 927	155～123	0.047～0.037	70	440	791.0
VS－7型側溝	300×900	927～ 981	123～ 69	0.037～0.021	70	440	791.0
VS－8型側溝	300×1000	981～1075	169～ 75	0.051～0.023	70	440	858.0
VS－9型側溝	300×1000	1075～1099	75～ 51	0.023～0.015	70	440	858.0
VS－10型側溝	300×1100	1099～1175	151～ 75	0.045～0.023	70	440	925.0
VS－11型側溝	300×1100	1175～1199	75～ 51	0.023～0.015	70	440	925.0
VS－12型側溝	300×1200	1199～1219	151～131	0.045～0.039	70	440	992.0
VS－13型側溝	300×1200	1219～1253	131～ 97	0.039～0.029	70	440	992.0
VS－14型側溝	300×1100	1099～1139	151～111	0.045～0.033	70	440	925.0

名　称	材　料	計　算　式	数量	単位
		VS-7型側溝	10m当たり	
基礎材	流しコーラル t=0.10m	0.64*10.00	6.40	m^2
基礎コンクリート	無　筋 18N-20-8	0.54*0.05*10.00	0.27	m^3
型　枠	無　筋	0.05*10.00*2ヶ+0.52*0.05	1.03	m^2
側　溝	標　準 300*900	10.00/2.00　　791.0kg/個	5.00	個

数 量 計 算 書

VS型側溝

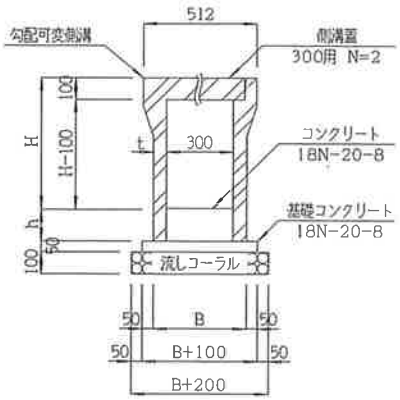

寸法表

	呼び名	H (mm)	h (mm)	A (㎡)	t	B	重量(kg/個)
VS－1型側溝	300×500	573～ 597	77～ 53	0.023～0.016	60	420	518.0
VS－2型側溝	300×600	597～ 627	153～123	0.046～0.037	60	420	576.0
VS－3型側溝	300×600	627～ 697	123～ 53	0.037～0.016	60	420	576.0
VS－4型側溝	300×700	697～ 797	153～ 53	0.046～0.016	70	440	634.0
VS－5型側溝	300×800	797～ 895	153～ 55	0.046～0.017	70	440	724.0
VS－6型側溝	300×900	895～ 927	155～123	0.047～0.037	70	440	791.0
VS－7型側溝	300×900	927～ 981	123～ 69	0.037～0.021	70	440	791.0
VS－8型側溝	300×1000	981～1075	169～ 75	0.051～0.023	70	440	858.0
VS－9型側溝	300×1000	1075～1099	75～ 51	0.023～0.015	70	440	858.0
VS－10型側溝	300×1100	1099～1175	151～ 75	0.045～0.023	70	440	925.0
VS－11型側溝	300×1100	1175～1199	75～ 51	0.023～0.015	70	440	925.0
VS－12型側溝	300×1200	1199～1219	151～131	0.045～0.039	70	440	992.0
VS－13型側溝	300×1200	1219～1253	131～ 97	0.039～0.029	70	440	992.0
VS－14型側溝	300×1100	1099～1139	151～111	0.045～0.033	70	440	925.0

名　称	材　料	計　算　式	数量	単位
		VS-8型側溝	10m当たり	
基礎材	流しコーラル t=0.10m	0.64*10.00	6.40	m^2
基礎コンクリート	無　筋 18N-20-8	0.54*0.05*10.00	0.27	m^3
型　枠	無　筋	0.05*10.00*2ヶ+0.52*0.05	1.03	m^2
側　溝	標　準 300*1000	10.00/2.00　　858.0kg/個	5.00	個

数 量 計 算 書

ＶＳ型側溝

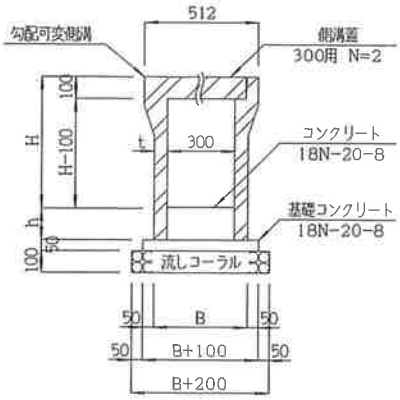

寸法表

	呼び名	H (mm)	h (mm)	A (m²)	t	B	重量(kg/個)
VS－1型側溝	300×500	573～ 597	77～ 53	0.023～0.016	60	420	518.0
VS－2型側溝	300×600	597～ 627	153～123	0.046～0.037	60	420	576.0
VS－3型側溝	300×600	627～ 697	123～ 53	0.037～0.016	60	420	576.0
VS－4型側溝	300×700	697～ 797	153～ 53	0.046～0.016	70	440	634.0
VS－5型側溝	300×800	797～ 895	153～ 55	0.046～0.017	70	440	724.0
VS－6型側溝	300×900	895～ 927	155～123	0.047～0.037	70	440	791.0
VS－7型側溝	300×900	927～ 981	123～ 69	0.037～0.021	70	440	791.0
VS－8型側溝	300×1000	981～1075	169～ 75	0.051～0.023	70	440	858.0
VS－9型側溝	300×1000	1075～1099	75～ 51	0.023～0.015	70	440	858.0
VS－10型側溝	300×1100	1099～1175	151～ 75	0.045～0.023	70	440	925.0
VS－11型側溝	300×1100	1175～1199	75～ 51	0.023～0.015	70	440	925.0
VS－12型側溝	300×1200	1199～1219	151～131	0.045～0.039	70	440	992.0
VS－13型側溝	300×1200	1219～1253	131～ 97	0.039～0.029	70	440	992.0
VS－14型側溝	300×1100	1099～1139	151～111	0.045～0.033	70	440	925.0

名　称	材　料	計　算　式	数量	単位
		VS-9型側溝	10m当たり	
基礎材	流しコーラル t=0.10m	0.64*10.00	6.40	m^2
基礎コンクリート	無　筋 18N-20-8	0.54*0.05*10.00	0.27	m^3
型　枠	無　筋	0.05*10.00*2ヶ+0.52*0.05	1.03	m^2
側　溝	標　準 300*1000	10.00/2.00　　858.0kg/個	5.00	個

数 量 計 算 書

VS型側溝

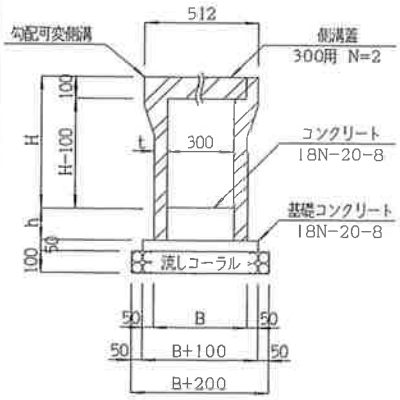

寸法表

	呼び名	H (mm)	h (mm)	A (㎡)	t	B	重量(kg/個)
VS－1型側溝	300×500	573～ 597	77～ 53	0.023～0.016	60	420	518.0
VS－2型側溝	300×600	597～ 627	153～123	0.046～0.037	60	420	576.0
VS－3型側溝	300×600	627～ 697	123～ 53	0.037～0.016	60	420	576.0
VS－4型側溝	300×700	697～ 797	153～ 53	0.046～0.016	70	440	634.0
VS－5型側溝	300×800	797～ 895	153～ 55	0.046～0.017	70	440	724.0
VS－6型側溝	300×900	895～ 927	155～123	0.047～0.037	70	440	791.0
VS－7型側溝	300×900	927～ 981	123～ 69	0.037～0.021	70	440	791.0
VS－8型側溝	300×1000	981～1075	169～ 75	0.051～0.023	70	440	858.0
VS－9型側溝	300×1000	1075～1099	75～ 51	0.023～0.015	70	440	858.0
VS－10型側溝	300×1100	1099～1175	151～ 75	0.045～0.023	70	440	925.0
VS－11型側溝	300×1100	1175～1199	75～ 51	0.023～0.015	70	440	925.0
VS－12型側溝	300×1200	1199～1219	151～131	0.045～0.039	70	440	992.0
VS－13型側溝	300×1200	1219～1253	131～ 97	0.039～0.029	70	440	992.0
VS－14型側溝	300×1100	1099～1139	151～111	0.045～0.033	70	440	925.0

名　称	材　料	計　算　式	数量	単位
		VS-10型側溝	10m当たり	
基礎材	流しコーラル t=0.10m	0.64*10.00	6.40	m^2
基礎コンクリート	無　筋 18N-20-8	0.54*0.05*10.00	0.27	m^3
型　枠	無　筋	0.05*10.00*2ヶ+0.52*0.05	1.03	m^2
側　溝	標　準 300*1100	10.00/2.00　　925.0kg/個	5.00	個

数 量 計 算 書

ＶＳ型側溝

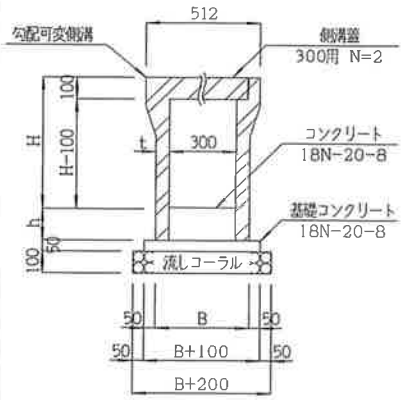

寸法表

	呼び名	H (mm)	h (mm)	A (m²)	t	B	重量(kg/個)
VS－1型側溝	300×500	573～ 597	77～ 53	0.023～0.016	60	420	518.0
VS－2型側溝	300×600	597～ 627	153～123	0.046～0.037	60	420	576.0
VS－3型側溝	300×600	627～ 697	123～ 53	0.037～0.016	60	420	576.0
VS－4型側溝	300×700	697～ 797	153～ 53	0.046～0.016	70	440	634.0
VS－5型側溝	300×800	797～ 895	153～ 55	0.046～0.017	70	440	724.0
VS－6型側溝	300×900	895～ 927	155～123	0.047～0.037	70	440	791.0
VS－7型側溝	300×900	927～ 981	123～ 69	0.037～0.021	70	440	791.0
VS－8型側溝	300×1000	981～1075	169～ 75	0.051～0.023	70	440	858.0
VS－9型側溝	300×1000	1075～1099	75～ 51	0.023～0.015	70	440	858.0
VS－10型側溝	300×1100	1099～1175	151～ 75	0.045～0.023	70	440	925.0
VS－11型側溝	300×1100	1175～1199	75～ 51	0.023～0.015	70	440	925.0
VS－12型側溝	300×1200	1199～1219	151～131	0.045～0.039	70	440	992.0
VS－13型側溝	300×1200	1219～1253	131～ 97	0.039～0.029	70	440	992.0
VS－14型側溝	300×1100	1099～1139	151～111	0.045～0.033	70	440	925.0

名　称	材　料	計　算　式	数量	単位
		VS-11型側溝	10m当たり	
基礎材	流しコーラル t=0.10m	0.64*10.00	6.40	m^2
基礎コンクリート	無　筋 18N-20-8	0.54*0.05*10.00	0.27	m^3
型　枠	無　筋	0.05*10.00*2ヶ+0.52*0.05	1.03	m^2
側　溝	標　準 300*1100	10.00/2.00　　925.0kg/個	5.00	個

数 量 計 算 書

ＶＳ型側溝

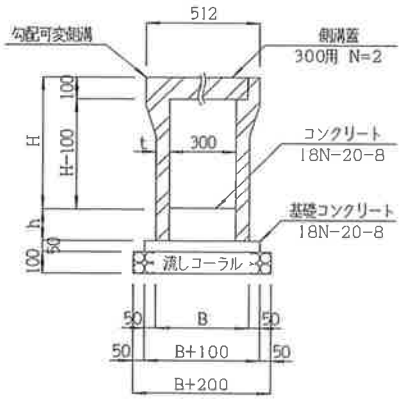

寸法表

	呼び名	H (mm)	h (mm)	A (m²)	t	B	重量(kg/個)
VS－1型側溝	300×500	573～ 597	77～ 53	0.023～0.016	60	420	518.0
VS－2型側溝	300×600	597～ 627	153～123	0.046～0.037	60	420	576.0
VS－3型側溝	300×600	627～ 697	123～ 53	0.037～0.016	60	420	576.0
VS－4型側溝	300×700	697～ 797	153～ 53	0.046～0.016	70	440	634.0
VS－5型側溝	300×800	797～ 895	153～ 55	0.046～0.017	70	440	724.0
VS－6型側溝	300×900	895～ 927	155～123	0.047～0.037	70	440	791.0
VS－7型側溝	300×900	927～ 981	123～ 69	0.037～0.021	70	440	791.0
VS－8型側溝	300×1000	981～1075	169～ 75	0.051～0.023	70	440	858.0
VS－9型側溝	300×1000	1075～1099	75～ 51	0.023～0.015	70	440	858.0
VS－10型側溝	300×1100	1099～1175	151～ 75	0.045～0.023	70	440	925.0
VS－11型側溝	300×1100	1175～1199	75～ 51	0.023～0.015	70	440	925.0
VS－12型側溝	300×1200	1199～1219	151～131	0.045～0.039	70	440	992.0
VS－13型側溝	300×1200	1219～1253	131～ 97	0.039～0.029	70	440	992.0
VS－14型側溝	300×1100	1099～1139	151～111	0.045～0.033	70	440	925.0

名　称	材　料	計　算　式	数量	単位
		VS-12型側溝	10m当たり	
基礎材	流しコーラル t=0.10m	0.64*10.00	6.40	m^2
基礎コンクリート	無　筋 18N-20-8	0.54*0.05*10.00	0.27	m^3
型　枠	無　筋	0.05*10.00*2ヶ+0.52*0.05	1.03	m^2
側　溝	標　準 300*1200	10.00/2.00　　992.0kg/個	5.00	個

数 量 計 算 書

ＶＳ型側溝

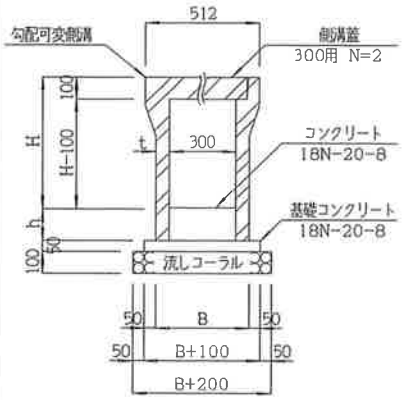

寸法表

	呼び名	H (mm)	h (mm)	A (㎡)	t	B	重量(kg/個)
VS－1型側溝	300×500	573～ 597	77～ 53	0.023～0.016	60	420	518.0
VS－2型側溝	300×600	597～ 627	153～123	0.046～0.037	60	420	576.0
VS－3型側溝	300×600	627～ 697	123～ 53	0.037～0.016	60	420	576.0
VS－4型側溝	300×700	697～ 797	153～ 53	0.046～0.016	70	440	634.0
VS－5型側溝	300×800	797～ 895	153～ 55	0.046～0.017	70	440	724.0
VS－6型側溝	300×900	895～ 927	155～123	0.047～0.037	70	440	791.0
VS－7型側溝	300×900	927～ 981	123～ 69	0.037～0.021	70	440	791.0
VS－8型側溝	300×1000	981～1075	169～ 75	0.051～0.023	70	440	858.0
VS－9型側溝	300×1000	1075～1099	75～ 51	0.023～0.015	70	440	858.0
VS－10型側溝	300×1100	1099～1175	151～ 75	0.045～0.023	70	440	925.0
VS－11型側溝	300×1100	1175～1199	75～ 51	0.023～0.015	70	440	925.0
VS－12型側溝	300×1200	1199～1219	151～131	0.045～0.039	70	440	992.0
VS－13型側溝	300×1200	1219～1253	131～ 97	0.039～0.029	70	440	992.0
VS－14型側溝	300×1100	1099～1139	151～111	0.045～0.033	70	440	925.0

名　称	材　料	計　算　式	数量	単位
		VS-13型側溝	10m当たり	
基礎材	流しコーラル t=0.10m	0.64*10.00	6.40	m^2
基礎コンクリート	無　筋 18N-20-8	0.54*0.05*10.00	0.27	m^3
型　枠	無　筋	0.05*10.00*2ヶ+0.52*0.05	1.03	m^2
側　溝	標　準 300*1200	10.00/2.00　992.0kg/個	5.00	個

数 量 計 算 書

ＶＳ型側溝

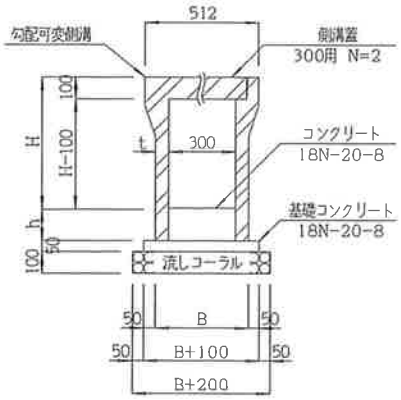

寸法表

	呼び名	H (mm)	h (mm)	A (m²)	t	B	重量(kg/個)
VS－1型側溝	300×500	573～ 597	77～ 53	0.023～0.016	60	420	518.0
VS－2型側溝	300×600	597～ 627	153～123	0.046～0.037	60	420	576.0
VS－3型側溝	300×600	627～ 697	123～ 53	0.037～0.016	60	420	576.0
VS－4型側溝	300×700	697～ 797	153～ 53	0.046～0.016	70	440	634.0
VS－5型側溝	300×800	797～ 895	153～ 55	0.046～0.017	70	440	724.0
VS－6型側溝	300×900	895～ 927	155～123	0.047～0.037	70	440	791.0
VS－7型側溝	300×900	927～ 981	123～ 69	0.037～0.021	70	440	791.0
VS－8型側溝	300×1000	981～1075	169～ 75	0.051～0.023	70	440	858.0
VS－9型側溝	300×1000	1075～1099	75～ 51	0.023～0.015	70	440	858.0
VS－10型側溝	300×1100	1099～1175	151～ 75	0.045～0.023	70	440	925.0
VS－11型側溝	300×1100	1175～1199	75～ 51	0.023～0.015	70	440	925.0
VS－12型側溝	300×1200	1199～1219	151～131	0.045～0.039	70	440	992.0
VS－13型側溝	300×1200	1219～1253	131～ 97	0.039～0.029	70	440	992.0
VS－14型側溝	300×1100	1099～1139	151～111	0.045～0.033	70	440	925.0

名　称	材　料	計　算　式	数量	単位
		VS-14型側溝	10m当たり	
基礎材	流しコーラル t=0.10m	0.64*10.00	6.40	m^2
基礎コンクリート	無　筋 18N-20-8	0.54*0.05*10.00	0.27	m^3
型　枠	無　筋	0.05*10.00*2ヶ+0.52*0.05	1.03	m^2
側　溝	標　準 300*1100	10.00/2.00　　925.0kg/個	5.00	個

数 量 計 算 書

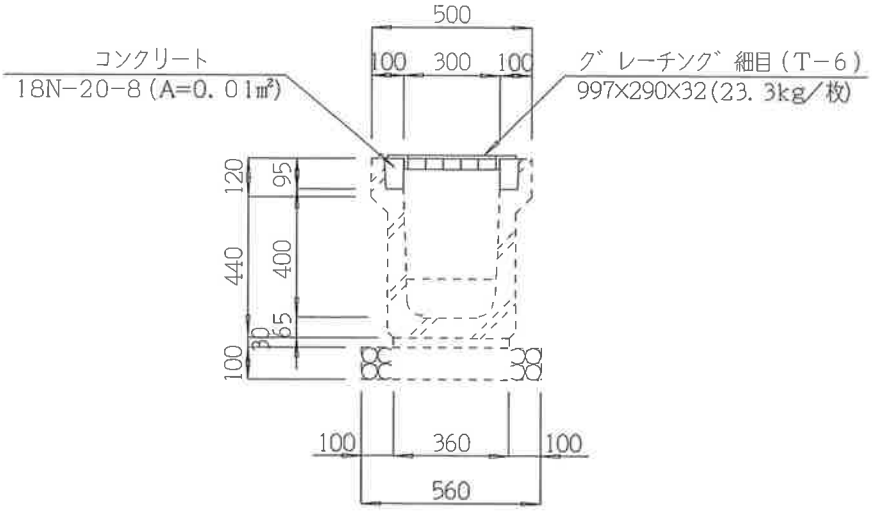

名　称	材　料	計　算　式	数量	単位
		D型側溝蓋	1ヶ所当たり	
コンクリート	無 筋 18N-20-8	0.01*2ヶ*1.00	0.02	m^3
型 枠	無 筋	0.095*2ヶ*1.00	0.19	m^2
蓋	グレーチング細目 997*290*32	1.00　　23.3kg/枚	1.00	枚

数 量 計 算 書

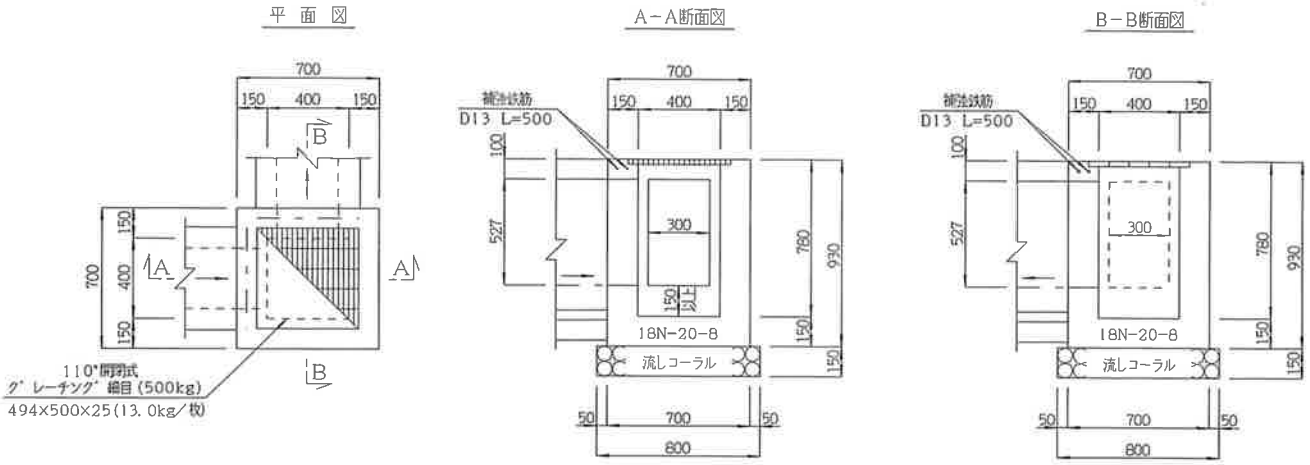

名 称	材 料	計 算 式	数 量	単位
		1 号集水桝	1ヶ所当たり	
基礎材	流しコーラル t= 0.15 m	0.80*0.80	0.64	m^2
コンクリート	小 型 18N-20-8	0.70*0.70*0.93-0.40*0.40*0.755-0.494*0.50*0.025		
		-0.15*0.30*0.527-0.15*0.30*0.527		
			0.28	m^3
型 枠	小 型	(0.70+0.70)*0.93*2ヶ+(0.40+0.40)*0.78*2ヶ		
		+0.527*0.15*2ヶ+0.30*0.15-0.527*0.30*2ヶ		
		+0.527*0.15*2ヶ+0.30*0.15-0.527*0.30*2ヶ		
			3.63	m^2
補強鉄筋	D13	(0.50*2ヶ)*2本*0.995/1000	0.002	t
グレーチング	500kg 494*500*25	1 13.0 kg/枚	1.00	枚

数 量 計 算 書

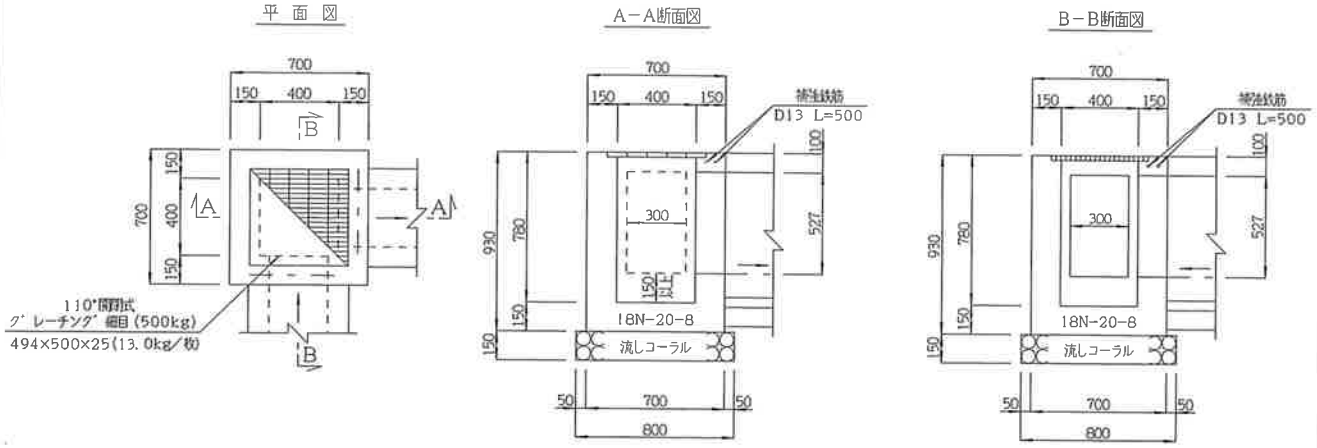

名 称	材 料	計 算 式	数 量	単位
		2 号集水桝	1ヶ所当たり	
基礎材	流しコーラル t= 0.15 m	0.80*0.80	0.64	m^2
コンクリート	小 型 18N-20-8	0.70*0.70*0.93-0.40*0.40*0.755-0.494*0.50*0.025		
		-0.15*0.30*0.527-0.15*0.30*0.527		
			0.28	m^3
型 枠	小 型	(0.70+0.70)*0.93*2ヶ+(0.40+0.40)*0.78*2ヶ		
		+0.527*0.15*2ヶ+0.30*0.15-0.527*0.30*2ヶ		
		+0.527*0.15*2ヶ+0.30*0.15-0.527*0.30*2ヶ		
			3.63	m^2
補強鉄筋	D13	(0.50*2ヶ)*2本*0.995/1000	0.002	t
グレーチング	500kg 494*500*25	1 13.0 kg/枚	1.00	枚

数　量　計　算　書

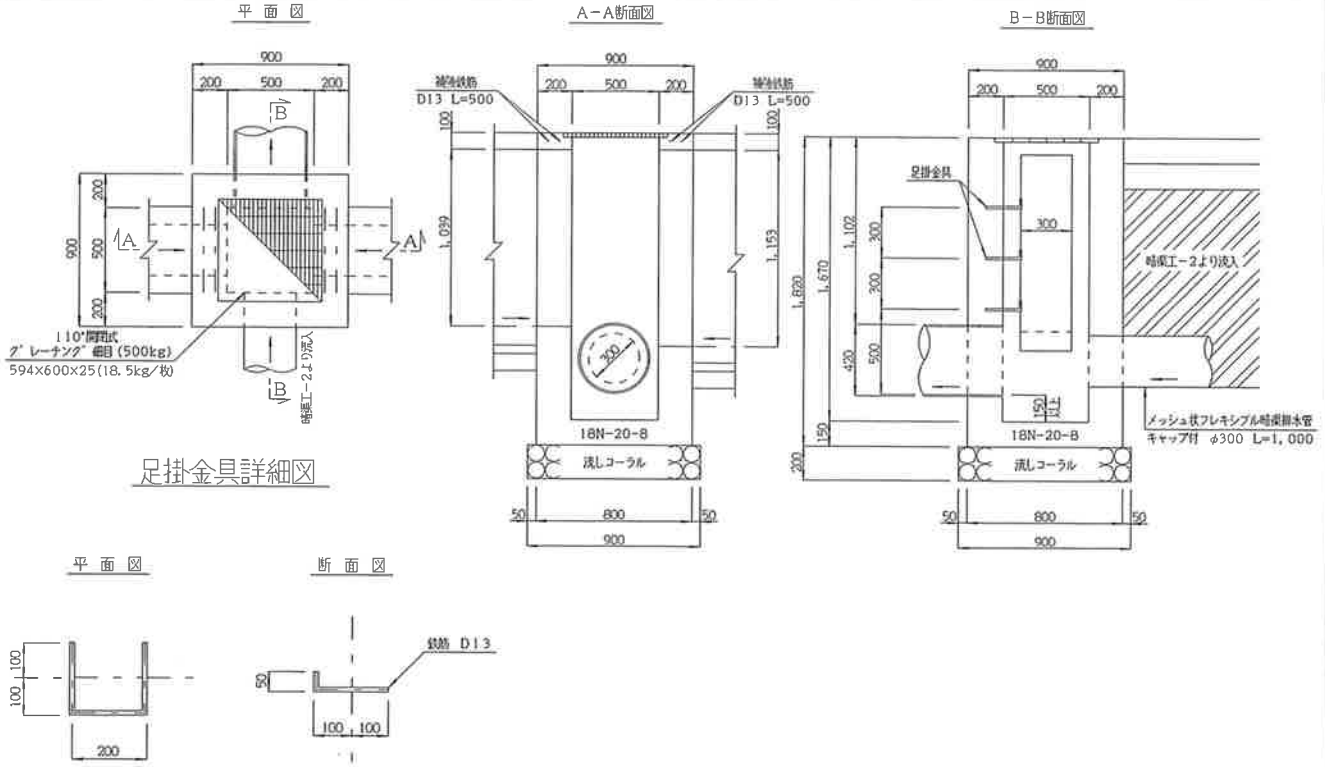

名　称	材　料	計　　算　　式	数　量	単位
		3 号集水桝	1ヶ所当たり	
基礎材	流しコーラル t= 0.15 m	0.90*0.90	0.81	m^2
コンクリート	小　型 18N-20-8	0.90*0.90*1.82-0.50*0.50*1.645-0.594*0.60*0.025		
		-0.15*0.30*1.039-0.15*0.30*1.153-π/4*0.42^2*0.15		
		-π/4*0.30^2*0.15	0.92	m^3
型　枠	小　型	(0.90+0.90)*1.82*2ヶ+(0.50+0.50)*1.67*2ヶ		
		+1.039*0.15*2ヶ+0.30*0.15-1.039*0.30*2ヶ		
		+1.153*0.15*2ヶ+0.30*0.15-1.153*0.30*2ヶ		
		-π/4*0.42^2*2ヶ-π/4*0.30^2*2ヶ	8.91	m^2
補強鉄筋	D13	(0.50*2ヶ)*2本*0.995/1000	0.002	t
ｸﾞﾚｰﾁﾝｸﾞ	500kg 594*600*25	1　　18.5 kg/枚	1.00	枚
足掛金具	D13	{0.20+(0.10+0.10+0.05)*2ヶ}*3ヶ*0.995/1000	0.002	t
ﾒｯｼｭ状 フレキシブル	暗渠排水管 φ300	1.00	1.00	m
同上 ｷｬｯﾌﾟ	φ300用	1.00	1.00	個

数　量　計　算　書

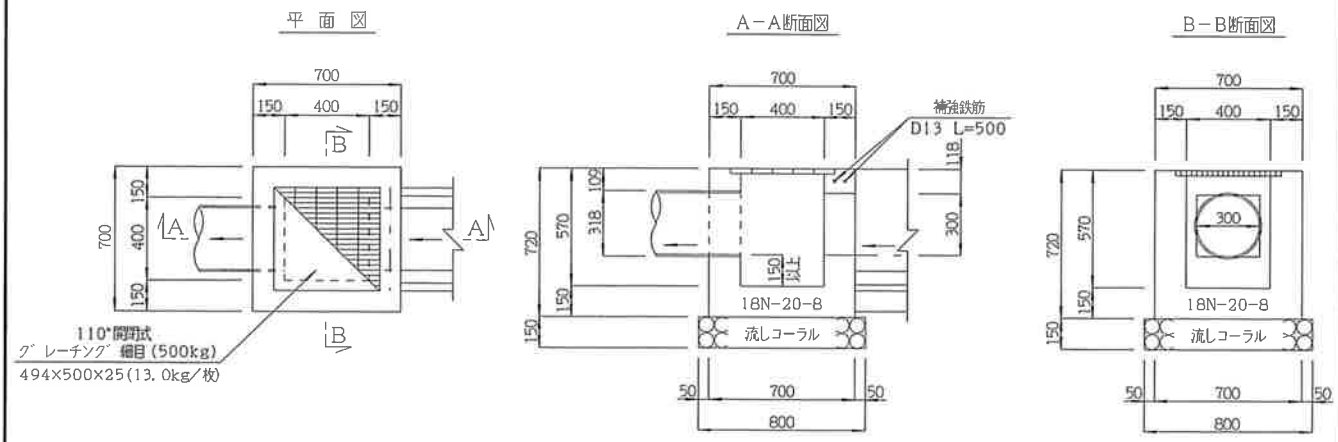

名　称	材　料	計　　算　　式	数　量	単位
		4 号集水桝	1ヶ所当たり	
基礎材	流しコーラル t= 0.15 m	0.80*0.80	0.64	m^2
コンクリート	小　型 18N-20-8	0.70*0.70*0.72-0.40*0.40*0.545-0.494*0.50*0.025		
		-0.15*0.30*0.30-π/4*0.318^2*0.15		
			0.23	m^3
型　枠	小　型	(0.70+0.70)*0.72*2ヶ+(0.40+0.40)*0.57*2ヶ		
		+0.30*0.15*2ヶ+0.30*0.15-0.30*0.30*2ヶ		
		-π/4*0.318^2*2ヶ		
			2.72	m^2
補強鉄筋	D13	(0.50*1ヶ)*2本*0.995/1000	0.001	t
グレーチング	500kg 494*500*25	1　　13.0 kg/枚	1.00	枚

数 量 計 算 書

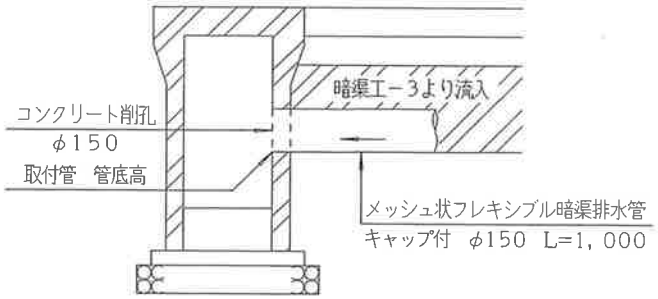

寸法表

	呼び名	管底高（m）	備　考
暗渠工－3	⑤⑨←⑥④	4.121	
	⑥⓪←⑥⑤	4.171	
	⑥①←⑥⑥	4.141	
	⑥②←⑥⑦	4.091	
	⑥③←⑥⑧	4.041	

名　称	材　料	計　算　式	数量	単位
		1号取付管	1ヶ所当たり	
コンクリート削孔	φ150	1.00	1.00	ヶ所
メッシュ状 フレキシブル	暗渠排水管 φ150	1.00	1.00	m
同上 キャップ	φ150用	1.00	1.00	個

数 量 計 算 書

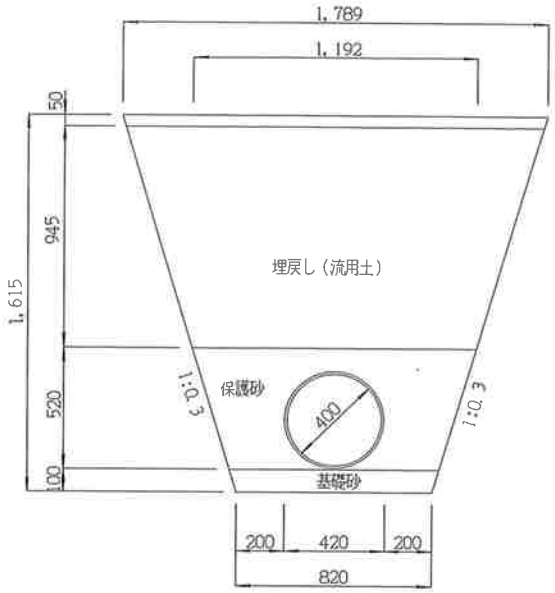

名　称	材　料	計　算　式	数量	単位
		1号管渠工	一式当たり (L=7.37m)	
床 堀		(1.759+0.82)*1/2*1.565*7.37	14.87	m^3
埋戻し		(1.759+1.192)*1/2*0.945*7.37	10.28	〃
残土処理		14.87-10.28/0.90	3.45	〃
基礎・保護砂		{(1.192+0.82)*1/2*0.62-π/4*0.42^2}*7.37	3.58	〃
硬質塩化ﾋﾞﾆｰﾙ管	VU-φ400	7.65	7.65	m

1号管渠工

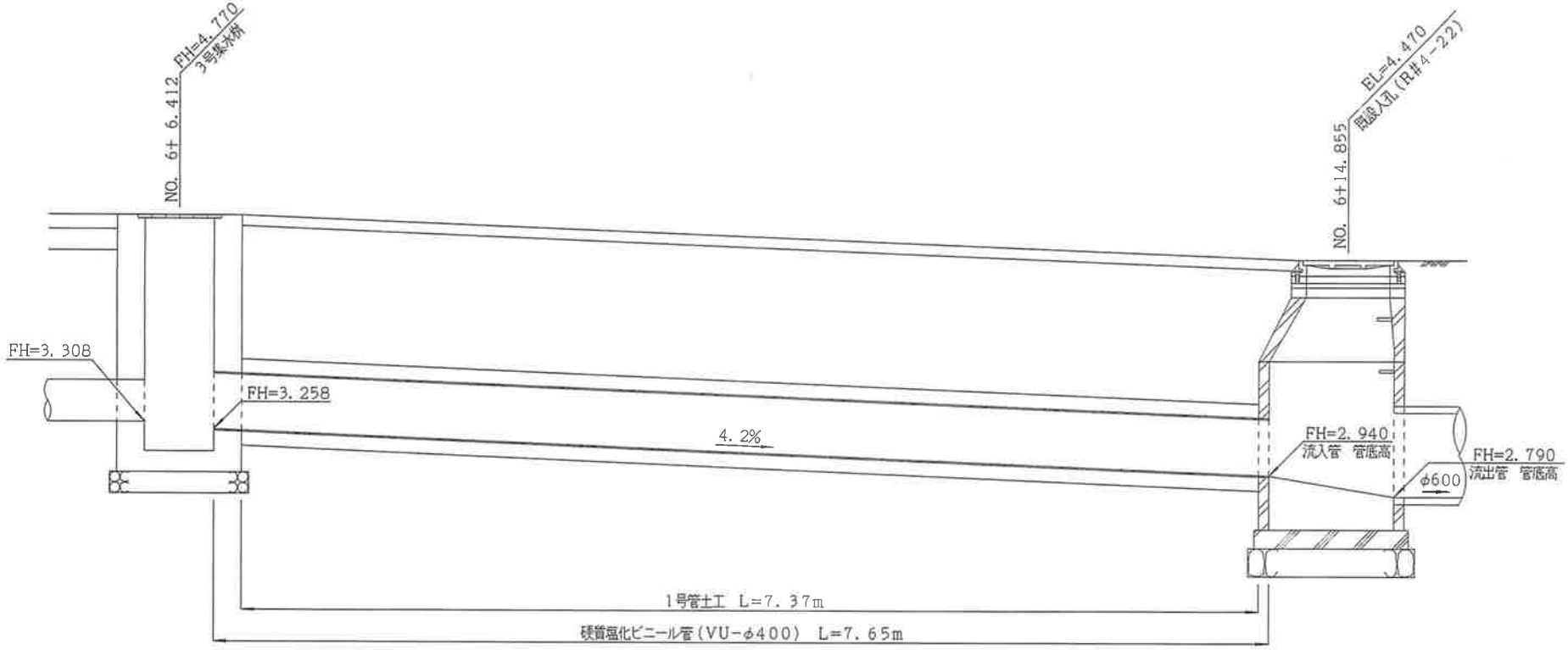
FH=4.770
3号集水桝
NO. 6+6.412
EL=4.470
現設入孔(R#4-22)
NO. 6+14.855
FH=3.308
FH=3.258
4.2%
FH=2.940
流入管 管底高
FH=2.790
流出管 管底高
φ600
1号管土工 L=7.37m
硬質塩化ビニール管(VU-φ400) L=7.65m

数 量 計 算 書

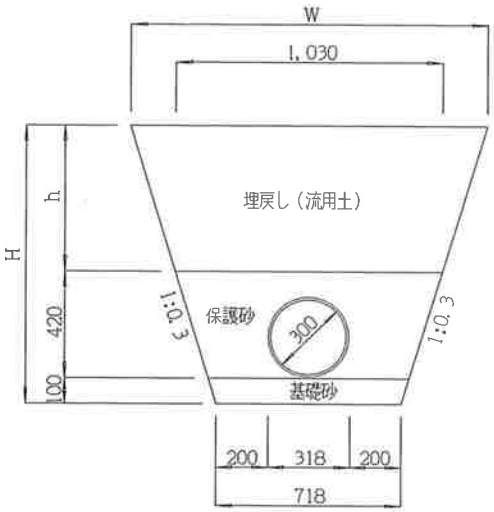

寸法表

	H	h	W
2号管渠工	544～685	24～165	1044～1129
3号管渠工	557～667	37～147	1052～1118

名　称	材　料	計　算　式	数量	単位
		2号管渠工	一式当たり (L=0.55m)	
床 堀		{(1.044+1.129)*1/2+0.718}*1/2*(0.544+0.685)*1/2*0.55	0.30	m^3
埋戻し		{(1.044+1.129)*1/2+1.03}*1/2*(0.024+0.165)*1/2*0.55	0.06	〃
残土処理		0.30−0.06/0.90	0.23	〃
基礎・保護砂		{(1.03+0.718)*1/2*0.52−π/4*0.318^2}*0.55	0.21	〃
硬質塩化ビニール管	VU−φ300	0.76	0.76	m

2号管渠工

平 面 図

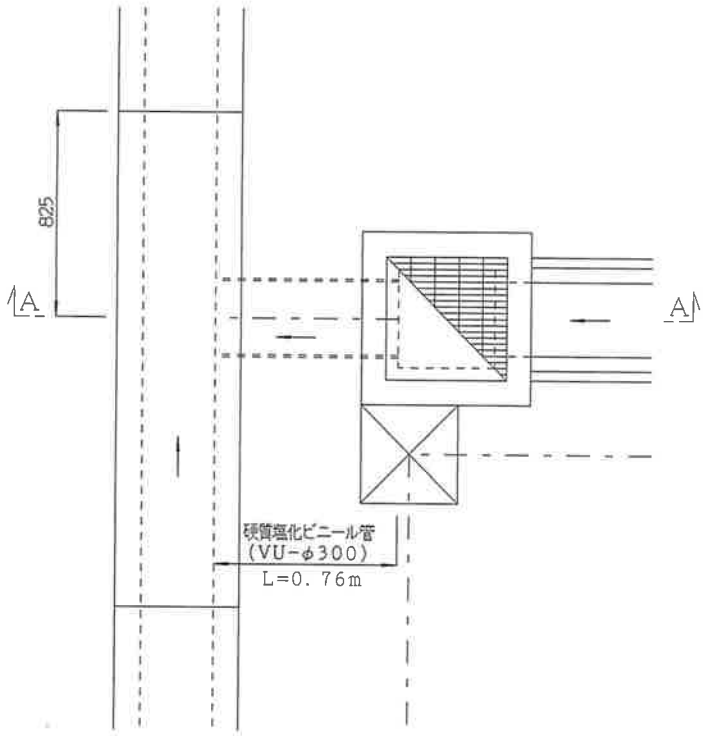

A－A断面図

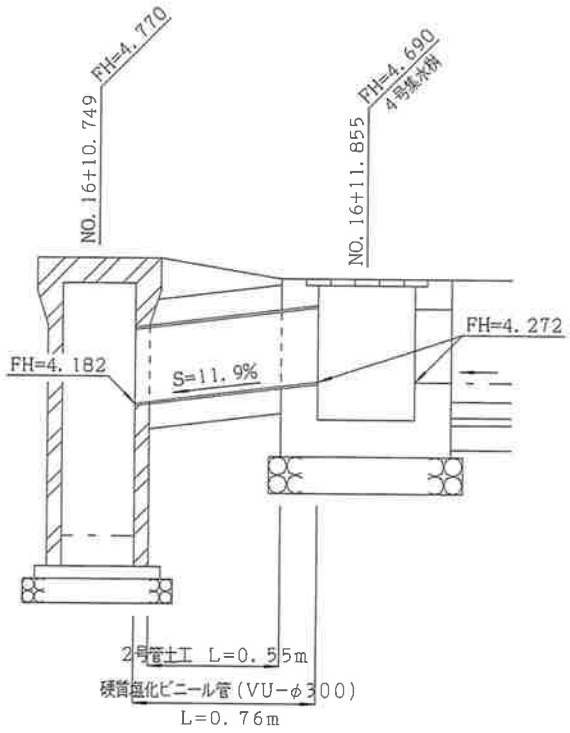

数 量 計 算 書

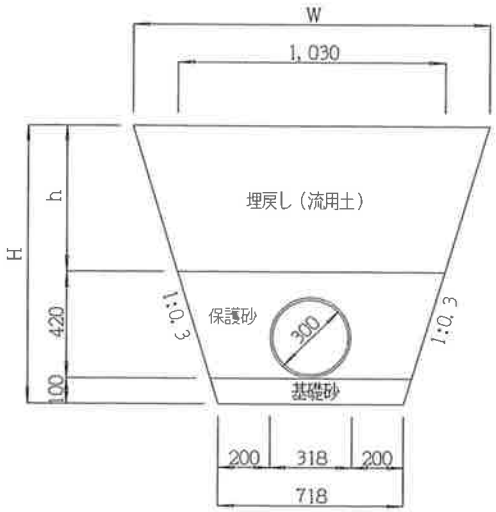

寸法表

	H	h	W
2号管渠工	544～685	24～165	1044～1129
3号管渠工	557～667	37～147	1052～1118

名　称	材　料	計　算　式	数量	単位
		3号管渠工	一式当たり (L=0.71m)	
床 堀		{(1.052+1.118)*1/2+0.718}*1/2*(0.557+0.667)*1/2*0.71	0.39	m^3
埋戻し		{(1.052+1.118)*1/2+1.03}*1/2*(0.037+0.147)*1/2*0.71	0.07	〃
残土処理		0.39-0.07/0.90	0.31	〃
基礎・保護砂		{(1.03+0.718)*1/2*0.52-π/4*0.318^2}*0.71	0.27	〃
硬質塩化ビニール管	VU-φ300	0.92	0.92	m

3号管渠工

平 面 図

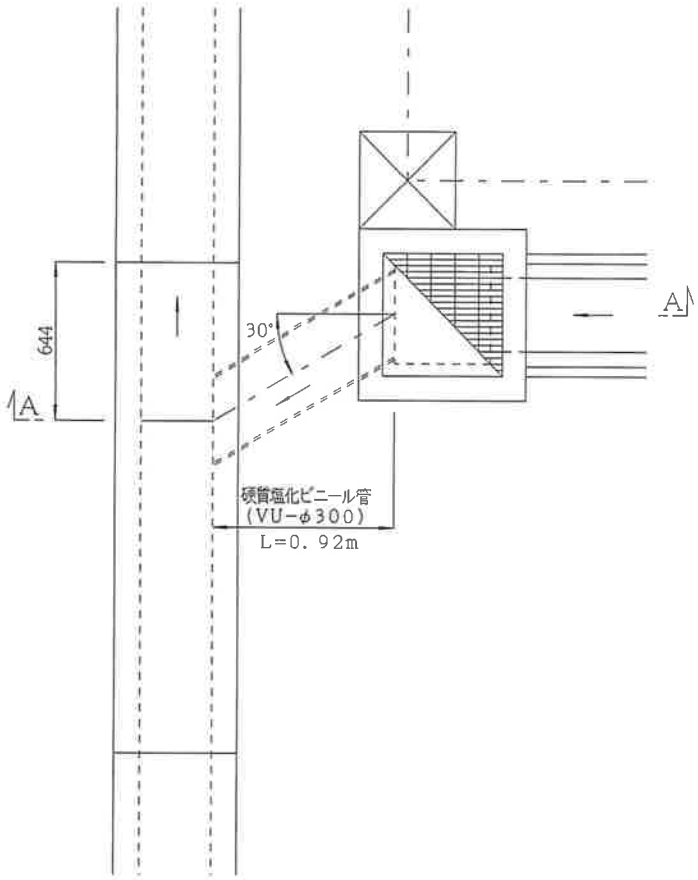

A－A断面図

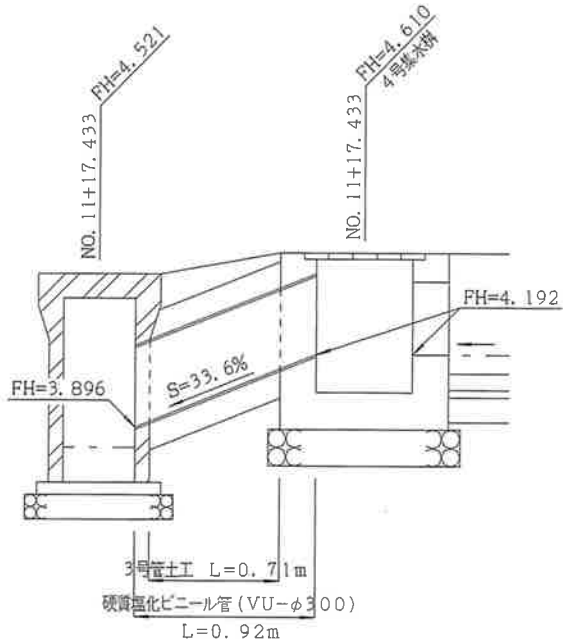

数 量 計 算 書

暗渠工－1，－3

S=1/10

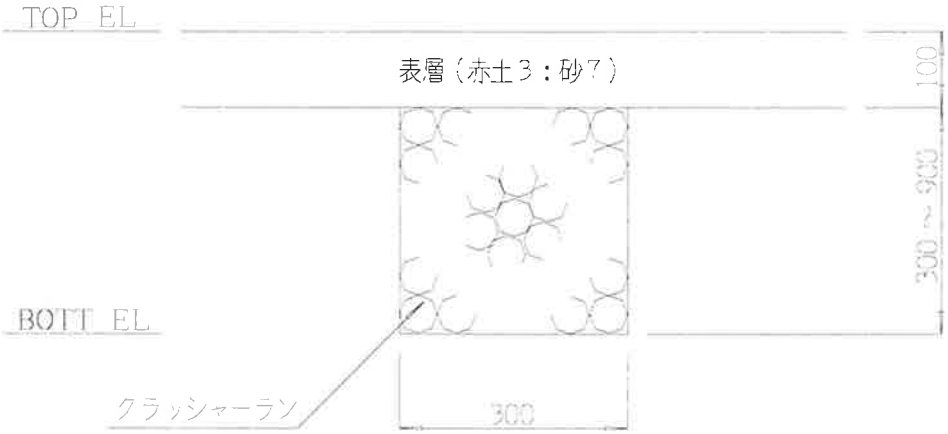

名　称	材　料	計　算　式	数量	単位
		暗渠工-1 （1）	1式当たり	
床 堀		①～43 (0.30+0.788)*1/2*0.30*67.60 = 0.00		
		②～44 (0.30+0.829)*1/2*0.30*72.50 = 12.28		
		③～46 (0.30+0.876)*1/2*0.30*79.60 = 14.04		
		④～48 (0.30+0.893)*1/2*0.30*84.00 = 15.03		
		⑤～50 (0.30+0.900)*1/2*0.30*86.50 = 15.57		
		⑥～52 (0.30+0.849)*1/2*0.30*87.10 = 15.01		
		⑦～54 (0.30+0.790)*1/2*0.30*86.00 = 14.06		
		⑧～55 (0.30+0.729)*1/2*0.30*83.10 = 12.83		
		⑨～56 (0.30+0.657)*1/2*0.30*78.10 = 11.21		
		⑩～57 (0.30+0.573)*1/2*0.30*70.10 = 9.18		
		⑪～58 (0.30+0.500)*1/2*0.30*57.00 = 6.84		
		⑫～⑰ (0.30+0.306)*1/2*0.30*3.40 = 0.00		
		⑬～⑱ (0.30+0.352)*1/2*0.30*6.30 = 0.00		
		⑭～⑲ (0.30+0.359)*1/2*0.30*7.40 = 0.00		
		小 計 126.05 m^3		

数 量 計 算 書

名 称	規 格	計 算 式	数 量	単位
		暗渠工-1 (2)	1式当たり	
床 堀		⑮～⑳ (0.30+0.356)*1/2*0.30*6.80 = 0.00		
		⑯～21 (0.30+0.335)*1/2*0.30*4.40 = 0.00		
		22～45 (0.30+0.512)*1/2*0.30*34.40 = 0.00		
		23～47 (0.30+0.503)*1/2*0.30*37.10 = 0.00		
		24～49 (0.30+0.484)*1/2*0.30*36.20 = 0.00		
		25～51 (0.30+0.427)*1/2*0.30*31.50 = 0.00		
		26～53 (0.30+0.334)*1/2*0.30*19.10 = 0.00		
		27～43 (0.30+0.349)*1/2*0.30*12.40 = 0.00		
		28～44 (0.30+0.356)*1/2*0.30*12.40 = 1.22		
		29～45 (0.30+0.372)*1/2*0.30*12.40 = 0.00		
		30～46 (0.30+0.372)*1/2*0.30*12.40 = 1.25		
		31～47 (0.30+0.372)*1/2*0.30*12.40 = 0.00		
		32～48 (0.30+0.372)*1/2*0.30*12.40 = 1.25		
		33～49 (0.30+0.372)*1/2*0.30*12.40 = 0.00		
		34～50 (0.30+0.372)*1/2*0.30*12.40 = 1.25		
		35～51 (0.30+0.374)*1/2*0.30*12.40 = 0.00		
		36～52 (0.30+0.385)*1/2*0.30*12.40 = 1.27		
		37～53 (0.30+0.393)*1/2*0.30*12.40 = 0.00		
		38～54 (0.30+0.391)*1/2*0.30*12.40 = 1.29		
		39～55 (0.30+0.390)*1/2*0.30*12.40 = 1.28		
		40～56 (0.30+0.388)*1/2*0.30*12.40 = 1.28		
		41～57 (0.30+0.387)*1/2*0.30*12.40 = 1.28		
		小 計 11.37 m^3		
		合 計 137.42	137.42	m^3
残土処理		137.42	137.42	〃
フィルター材	クラッシャーラン	137.42	137.42	〃

数 量 計 算 書

暗渠工－2

S=1/10

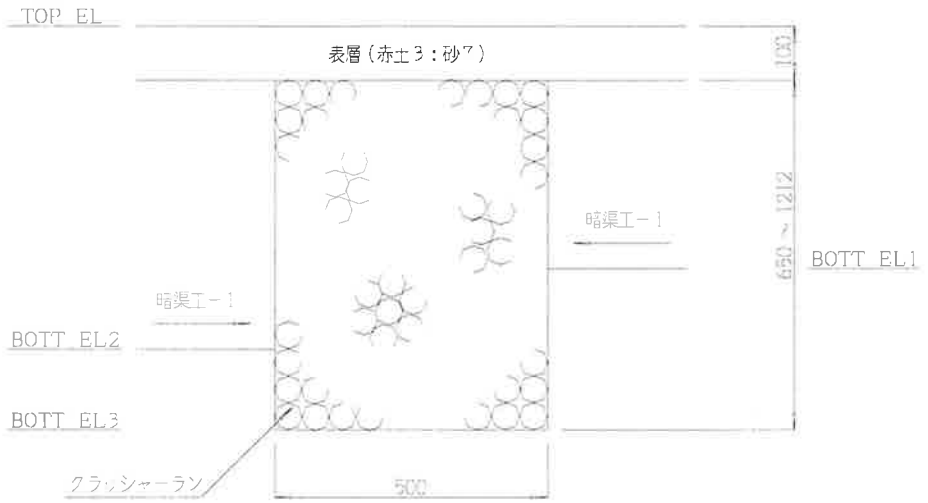

名　称	材　料	計　算　式	数量	単位
		暗渠工-2	1式当たり	
床 堀		58～42 (0.65+1.212)*1/2*0.50*101.50	47.25	m^3
残土処理		47.25	47.25	〃
フィルター材	クラッシャーラン	47.25	47.25	〃

数 量 計 算 書

暗渠工－1，－3

S=1/10

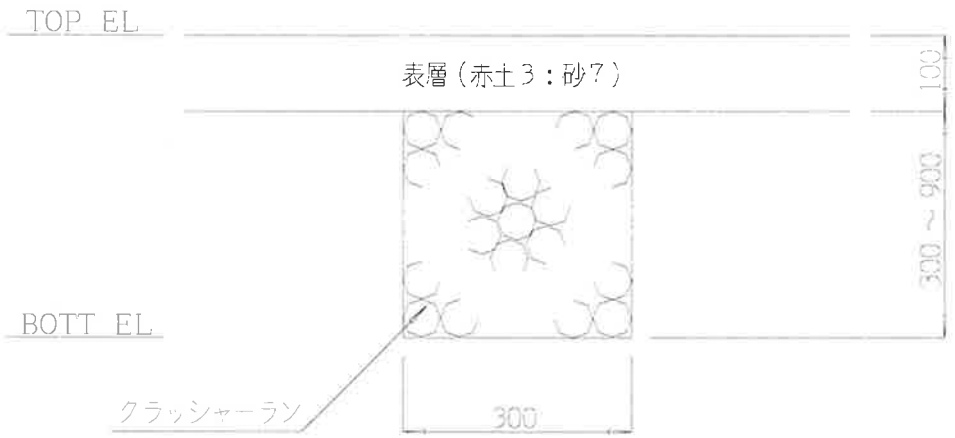

名　称	材　料	計　算　式	数量	単位
		暗渠工-3	1式当たり	
床 堀		64～59 (0.30+0.449)*1/2*0.30*35.50 = 3.99		
		65～60 (0.30+0.392)*1/2*0.30*35.50 = 3.68		
		66～61 (0.30+0.335)*1/2*0.30*35.50 = 3.38		
		67～62 (0.30+0.327)*1/2*0.30*35.50 = 3.34		
		68～63 (0.30+0.325)*1/2*0.30*35.50 = 3.33		
		合 計 17.72	17.72	m^3
残土処理		17.72	17.72	〃
フィルター材	クラッシャーラン	17.72	17.72	〃

数 量 計 算 書

給水管土工－1，－2

S=1/10

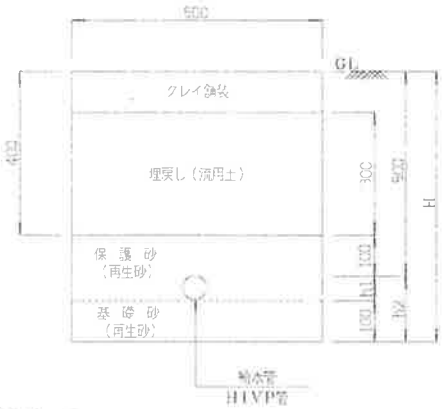

給水管土工－1，－2

	給水管 呼び径	H	h1	h2
~~給水管土工－1~~	~~HI-VP φ25~~	~~632~~	~~32~~	~~132~~
給水管土工－2	HI-VP φ25	632	32	132

名 称	材 料	計 算 式	数量	単位
		給水管土工	10m当たり	
床 堀		(0.10+0.032+0.10+0.30)*0.50*10.00	2.7	m^3
埋戻し		0.30*0.50*10.00	1.5	〃
基礎・保護砂	再生砂	{(0.10+0.032+0.10)*0.50−π/4*0.032^2}*10.00	1.2	〃

数 量 計 算 書

名　称	材　料	計　算　式	数量	単位
		本管取付工	1ヶ所当たり	
ｻﾄﾞﾙ分水栓	φ100×25	1	1	個
ﾊﾞﾙﾌﾞｿｹｯﾄ	φ25	2	2	〃
90度ｴﾙﾎﾞ	φ25	4	4	〃
量水器ﾎﾞｯｸｽ		1	1	基
空洞Cﾌﾞﾛｯｸ		3	3	個

数 量 計 算 書

取水栓 - 2

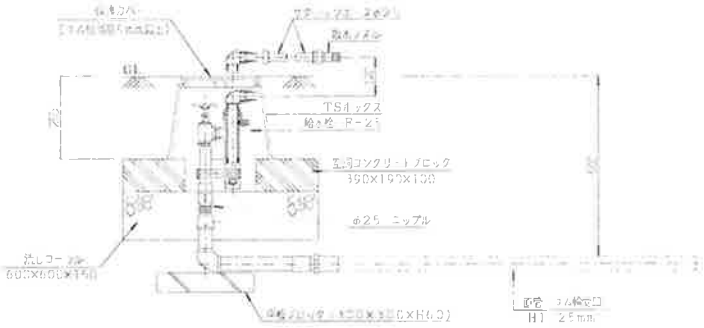

取水栓

1ヶ所当たり

種別	種目	寸法・仕様	数量	備考
管材	伸縮回転取水栓	F-25	1基	
	コア付ニップル	25A	1ヶ	
	コア付エルボ	25A	1ヶ	
	SGP VD ニップル	25A-300	1本	
	SGP VD ニップル	25A-150	1本	
	コア付ソケット	25A	1ヶ	
	バルブソケット	メタル入り φ25	1ヶ	
仮設工事材	樹脂BOX	TSボックス250	1基	コムラハー基付
	空洞CBブロック	390×190×100	2ヶ	
	コンクリート平板	300×300×60	1枚	

名　称	材　料	計　算　式	数量	単位
		取水栓	1ヶ所当たり	
基礎材	流しコーラル t=0.15m	0.60*0.60	0.36	m^2
伸縮回転取水栓	F-25	1.00	1.00	個
コア付ニップル	25A	1.00	1.00	〃
コア付エルボ	25A	1.00	1.00	〃
SGP-VD ニップル	25A	0.30	0.30	m
SGP-VD ニップル	25A	0.15	0.15	〃
コア付ソケット	25A	1.00	1.00	個
バルブソケット	メタル入り φ50	1.00	1.00	〃
樹脂Box	TSボックス 250	1.00	1.00	基
空洞ブロック	390*190*100	2.00	2.00	個
コンクリート平板	300*300*60	1.00	1.00	枚

数 量 計 算 書

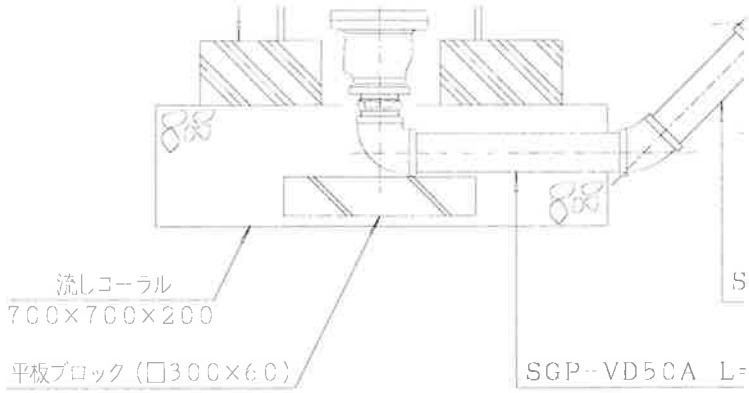

名　称	材　料	計　算　式	数量	単位
		コンクリート平板	1枚当たり	
コンクリート	小 型 18N-20-8	0.30*0.30*0.06	0.01	m^3
型 枠	小 型	0.30*0.06*4ヶ	0.07	m^2

数 量 計 算 書

汚水管土工
S=1/10

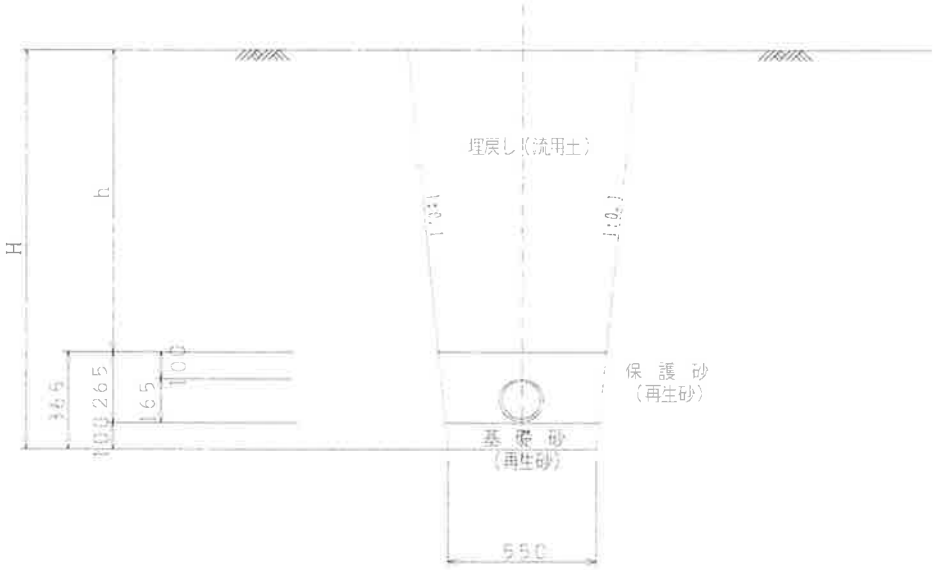

名　称	材　料	計　算　式	数量	単位
		汚水管土工	10m当たり	
		$\overline{H}$=1.15　　$\overline{h}$=0.79		
床 堀		(0.55+0.78)*1.15*1/2*10.00	7.6	m^3
埋戻し		(0.62+0.78)*0.79*1/2*10.00	5.5	〃
基礎・保護砂	再生砂	{(0.55+0.62)*0.365*1/2−π/4*0.165^2}*10.00	1.9	〃